Projector da Acer

Série P1166/P1266/P1266i/P1270
Guia do utilizador

Copyright © 2008. Acer Incorporated.
Reservados todos os direitos.

Guia do utilizador para os projectores da série P1166/P1266/P1266i/P1270
Edição original: 06/2008

Poderá haver alterações periódicas às informações contidas na presente publicação sem qualquer obrigação de notificação sobre tais revisões ou alterações. As eventuais alterações serão incorporadas nas novas edições deste manual ou de documentos e publicações suplementares. A empresa não faz quaisquer afirmações nem garantias, sejam elas expressas ou implícitas, relativamente aos conteúdos do presente e rejeita especificamente as garantias implícitas relativamente à comerciabilidade ou à aptidão para um fim específico.

Escreva o número de modelo, número de série, data da compra e local de aquisição no espaço em baixo. O número de série e o número de modelo encontram-se na etiqueta afixada no computador. Toda a correspondência relativa à sua unidade deve incluir o número de série, o número de modelo e as informações relativas à aquisição.

Nenhuma parte da presente publicação pode ser reproduzida, guardada em sistemas de armazenamento de dados ou transmitida, de qualquer forma ou através de qualquer meio, seja ele electrónico, mecânico, por fotocópia, gravação ou de outra forma, sem a autorização prévia e por escrito da Acer Incorporated.

Projector da Acer Série P1166/P1266/P1266i/P1270

Número de modelo: _____

Número de série: _____

Data da compra: _____

Local de aquisição: _____

Acer e o logótipo Acer são marcas registadas da Acer Incorporated. Os nomes de produtos ou marcas registadas de outras empresas são utilizados apenas para fins de identificação sendo propriedade das respectivas empresas.

"HDMI™, o logótipo HDMI e High-Definition Multimedia Interface são marcas registadas da HDMI Licensing LLC."

Informação para sua segurança e conforto

Leia estas instruções atentamente. Guarde este documento para referência futura. Siga todos os avisos e instruções assinalados no produto.

Antes de limpar o projector

Desligue este projector da tomada eléctrica antes de o limpar. Não utilize produtos de limpeza líquidos ou sob a forma de aerossóis. Utilize um pano húmido para limpar.

Cuidados a ter ao desligar o projector

Tenha em atenção as directrizes seguintes ao ligar e desligar o projector da fonte de alimentação externa:

- Ligue a fonte de alimentação antes de ligar o cabo de alimentação à tomada a.c..
- Desligue o cabo de alimentação antes de remover a fonte de alimentação do projector.
- Se o projector incluir várias fontes de alimentação, interrompa a alimentação do projector desligando todos os cabos de alimentação das respectivas tomadas.

Acessibilidade

Certifique-se de que a tomada eléctrica à qual vai ligar o cabo de alimentação é de fácil acesso e está situada o mais próximo possível do projector. Quando necessitar de interromper a alimentação do projector, não se esqueça de desligar o cabo de alimentação da tomada eléctrica.

Avisos!

- Não utilize este produto perto de água.
- Não coloque este produto sobre um carrinho, uma bancada ou uma mesa instável. Se o produto cair, este pode ficar seriamente danificado.
- As ranhuras e aberturas existentes servem para ventilação; para assegurar o bom funcionamento do produto e para evitar o seu sobreaquecimento, estas aberturas não devem ser bloqueadas ou cobertas. As aberturas nunca devem ser bloqueadas pela colocação do produto sobre uma cama, um sofá, um tapete ou sobre qualquer outra superfície do género.

Este produto nunca deve ser colocado perto ou sobre um radiador ou boca de ar quente, ou numa instalação embutida a não ser que seja fornecida a ventilação adequada.

- Nunca introduza qualquer tipo de objectos neste produto através das ranhuras da caixa, uma vez que poderão tocar em pontos de voltagem perigosos ou provocar curto circuitos que podem resultar em incêndio ou em choques eléctricos. Nunca derrame qualquer tipo de líquido sobre o produto.

- Para evitar danos ao nível dos componentes internos e para evitar a fuga de líquido da bateria, não coloque o produto sobre superfícies que vibrem.
- Não utilize este produto quando estiver a praticar desporto, a fazer exercício, ou em locais onde hajam vibrações para evitar danos inesperados tanto ao nível do projector como da lâmpada deste.

Corrente eléctrica

- Este produto deve funcionar com o tipo de potência indicado na etiqueta. Se não tem a certeza quanto ao tipo de alimentação disponível, consulte o seu fornecedor ou a empresa de electricidade.
- Não permita que algo assente sobre o cabo de alimentação. Não coloque este produto perto de locais onde as pessoas possam pisar o cabo de alimentação.
- Se utilizar uma extensão com este produto, certifique-se de que a amperagem total do equipamento ligado à extensão não excede a amperagem da mesma. Certifique-se também de que a amperagem total de todos os produtos ligados à corrente não excede a amperagem do fusível.
- Não sobrecarregue a tomada eléctrica ou a extensão ligando muitos dispositivos à mesma. A carga total do sistema não deve ultrapassar 80% da capacidade do circuito. Se utilizar extensões eléctricas, a carga não deve ultrapassar 80% da capacidade das mesmas.
- Este projector vem equipado com um cabo de alimentação a.c. com uma ficha com ligação à terra. Esta ficha apenas pode ser ligada a uma tomada eléctrica com ligação à terra. Certifique-se de que a tomada eléctrica está devidamente ligada à tomada antes de ligar o transformador a.c.. Não ligue a ficha a uma tomada eléctrica que não tenha ligação à terra. Contacte um electricista para mais informações.

Aviso! O terminal de terra constitui uma medida de segurança. A utilização de uma tomada eléctrica sem a devida ligação à terra pode dar origem a um choque eléctrico e/ou a ferimentos.

Nota : O pino de ligação à terra fornece também uma boa protecção contra ruído inesperado produzido por outros equipamentos eléctricos existentes nas proximidades e que podem interferir com o desempenho deste produto.

- Utilize o projector apenas com o cabo de alimentação fornecido. Se for necessário substituir o cabo de alimentação, certifique-se de que o cabo novo satisfaz os seguintes requisitos: cabo destacável, listado pela UL/ certificado pela CSA, tipo SPT-2, classificação 7A 125 V mínimo, aprovado pela VDE ou equivalente, comprimento máximo de 4,6 metros.

Reparação do projector

Não tente reparar este produto por si próprio, uma vez que a abertura ou remoção da caixa pode expô-lo a perigosos pontos de voltagem ou a outros riscos. As reparações devem ser realizadas apenas por pessoal qualificado.

Desligue este produto da tomada eléctrica e recorra à assistência técnica nas seguintes situações:

- Quando o cabo de alimentação ou a ficha estiverem danificados, cortados ou rasgados.
- Quando tiver havido derramamento de líquido para o interior do projector.
- Se o produto estiver estado exposto à chuva ou água.
- Se tiver deixado cair o produto ou a caixa estiver danificada.
- Se o produto evidenciar uma significativa alteração em termos do seu desempenho, indicando necessidade de assistência.
- Se o produto não funcionar normalmente mesmo seguindo as instruções de funcionamento.

Nota: Regule apenas os controlos cobertos pelas instruções de funcionamento, uma vez que a regulação imprópria de outros controlos pode resultar em danos o que implica um trabalho mais demorado por parte do técnico para devolver o produto ao seu normal funcionamento.

Aviso! Por motivos de segurança, não utilize componentes incompatíveis ao adicionar componentes novos ou ao substituir os componentes existentes. Informe-se na loja.

O projector e respectivos acessórios podem conter componentes pequenos. Mantenha-os fora do alcance das crianças.

Informação de segurança adicional

- Não olhe directamente para a lente do projector quando a lâmpada estiver ligada. A luz brilhante pode ferir os seus olhos.
- Comece por ligar primeiro o projector e só depois as origens de sinal.
- Não utilize o projector nos seguintes tipos de ambientes:
  - Em espaços confinados e mal ventilados. Deve deixar um espaço de pelo menos 50 cm entre o projector e as paredes para permitir a livre circulação de ar em redor do mesmo.
  - Em locais onde as temperaturas possam atingir valores elevados como, por exemplo, dentro de veículos com as janelas fechadas.
  - Em locais onde haja muita humidade, pó ou fumo de tabaco uma vez que estes podem contaminar os componentes ópticos, encurtando a vida útil dos mesmos e escurecendo as imagens projectadas.
  - Em locais próximos de alarmes de incêndio.
  - Em locais com temperaturas entre os 40 °C/104 °F.
  - Em locais com uma altitude acima dos 10000 metros.
- Desligue imediatamente o projector caso este dê sinais de algum problema. Não utilize o projector caso este emita fumo, ruídos estranhos ou cheiro. Uma situação deste género pode causar um curto-circuito ou um choque eléctrico. Neste caso, desligue imediatamente o projector e contacte o representante.

- Não continue a usar o projector caso este se tenha partido ou tenha sido derrubado. Se tal acontecer, contacte o representante para que o projector seja verificado.
- Não exponha a lente do projector à luz solar directa. Tal pode dar origem a um incêndio.
- Ao desligar o projector, certifique-se de que este completa o seu ciclo de arrefecimento antes de desligar a alimentação.
- Não interrompa a alimentação de forma abrupta ou desligue o projector quando este estiver a funcionar. Tal pode fazer com que a lâmpada se parta, pode dar origem a um incêndio, choque eléctrico ou causar outros problemas. O melhor é aguardar até a ventoinha deixar de funcionar e só depois desligar a alimentação.
- Não toque nas saídas de ar ou na placa inferior do projector pois estas tendem a ficar muito quentes.
- Se o projector tiver um filtro de ar, limpe-o frequentemente.
  A temperatura no interior do projector pode aumentar e causar danos caso o filtro/as ranhuras de ventilação estejam bloqueadas devido a sujidade ou pó.
- Não olhe para as ranhuras de saída do ar enquanto o projector estiver ligado. Isto pode ferir os seus olhos.
- Abra sempre a lente ou remova a tampa da lente quando o projector estiver ligado.
- Não bloqueie a lente do projector com qualquer tipo de objecto quando o projector estiver a funcionar uma vez que tal pode fazer com que o objecto utilizado aqueça e fique deformado ou até mesmo que dê origem a um incêndio. Para desligar temporariamente a lâmpada, prima o botão HIDE no controlo remoto.
- A lâmpada fica muito quente durante o funcionamento do projector. Deixe o projector arrefecer durante cerca de 45 minutos antes de remover a lâmpada para a substituir.
- Não continue a utilizar a lâmpada quando esta atingir o fim da sua vida útil. Nalgumas situações, a lâmpada pode partir-se.
- Nunca substitua a lâmpada ou quaisquer componentes electrónicos a não ser que o projector esteja desligado.
- Este produto detecta automaticamente o tempo de vida útil da lâmpada. Substitua a lâmpada logo que o projector apresente as mensagens de aviso relativas à mesma.
- Quando pretender mudar a lâmpada, deixe que o projector arrefeça e siga todas as instruções.
- Após a substituição da lâmpada reponha a função "Reposição da lâmpada" no menu "Gestão".
- Não tente desmontar este projector. Existem altas voltagens no interior que podem causar-lhe ferimentos. O único componente deste projector que requer manutenção é a lâmpada e esta dispõe de uma tampa amovível própria. Qualquer tipo de reparação deve ser feita por pessoal qualificado.
- Não coloque o projector na vertical. O projector pode cair e causar ferimentos ou danos.
- Este projector consegue projectar imagens invertidas quando montado no tecto. Utilize apenas o kit da Acer para montagem deste projector no tecto e certifique-se de que a instalação foi feita de forma segura.

Utilização da função sem fios (opcional)

Aviso! Por motivos de segurança, desligue todos os dispositivos sem fios ou de transmissão de sinais de rádio sempre que utilizar o projector nas seguintes condições. Estes dispositivos podem incluir, mas não exclusivamente: LAN sem fios (WLAN), Bluetooth e/ou 3G.

Certifique-se de que obedece a todas as regras especiais em vigor na área onde se encontra e desligue sempre o projector quando a sua utilização for proibida ou sempre que este cause interferências ou constitua algum perigo. Utilize o projector apenas dentro das condições normais de funcionamento do mesmo. Este projector está em conformidade com as directrizes relativas à exposição à radiofrequência e tanto o projector como a respectiva antena devem ser colocados a uma distância mínima de 1,5 centímetros (5/8 polegadas) do seu corpo. Não deve conter metal e o projector deve ser colocado à distância acima mencionada.

Para uma transmissão com êxito de ficheiros de dados ou de mensagens, este projector tem de ter uma boa ligação à rede. Nalguns casos, a transmissão de ficheiros de dados ou de mensagens pode ser adiada até a ligação à rede ficar disponível.

Certifique-se de que segue as instruções acima relativamente à distância que deve existir entre o projector e o seu corpo até a operação de transmissão ficar concluída.

Algumas partes deste projector são magnéticas. Isto significa que os materiais feitos de metal podem ser atraídos para o projector. Assim, as pessoas que usam aparelhos de audição não devem colocar o projector junto do ouvido no qual usam o aparelho. Não coloque cartões de crédito ou outros dispositivos de armazenamento magnéticos junto do projector pois a informação neles armazenada pode ser eliminada.

Dispositivos médicos

A utilização de qualquer equipamento que transmita sinais de rádio, incluindo telefones sem fios, pode interferir com o funcionamento de dispositivos médicos que não estejam devidamente protegidos. Consulte um médico ou o fabricante do dispositivo médico em questão para determinar se o mesmo está devidamente protegido contra interferências de radiofrequência externas ou caso tenha alguma dúvida. Desligue o dispositivo em centros de saúde sempre que tal lhe seja pedido. Os hospitais ou centros de saúde utilizam equipamentos sensíveis à energia de radiofrequência.

Pacemakers. Os fabricantes de pacemakers recomendam que seja observada uma distância mínima de 15,3 centímetros (6 polegadas) entre os dispositivos sem fios e os pacemakers de forma a evitar potenciais interferências com estes. Estas recomendações estão de acordo com as pesquisas realizadas independentemente e também pelos fabricantes de dispositivos que utilizam a tecnologia sem fios. As pessoas com pacemakers devem ter em conta o seguinte:

- Manter sempre uma distância superior a 15,3 centímetros (6 polegadas) entre o dispositivo e o pacemaker.
- Não transportar o dispositivo junto ao pacemaker quando o dispositivo está ligado. Se suspeitar de alguma interferência, desligue o dispositivo e afaste-o de si.

Aparelhos de audição. Alguns dispositivos digitais sem fios podem interferir com alguns aparelhos de audição. Se houver algum tipo de interferência, consulte o fornecedor de serviços.

Veículos

Os sinais de radiofrequência podem afectar negativamente os sistemas electrónicos instalados ou não devidamente protegidos que se encontram nos veículos motorizados como, por exemplo, os sistemas electrónicos para injecção do combustível, os sistemas electrónicos de travagem (anti bloqueio), os sistemas electrónicos para controlo da velocidade e os air bags. Para mais informações, consulte o fabricante, ou o representante, do seu veículo ou de qualquer equipamento que tenha adicionado. O dispositivo apenas deve ser reparado ou instalado no veículo por técnicos qualificados. Uma instalação ou reparação defeituosa pode ser perigosa e pode invalidar a garantia do dispositivo. Verifique regularmente todo o equipamento sem fios instalado no veículo para ver se este está a funcionar correctamente. Não guarde ou transporte líquidos inflamáveis, gases ou materiais explosivos no mesmo compartimento que o dispositivo, seus componentes ou acessórios. No caso de veículos equipados com air bags, não se esqueça de que estes são activados por impactos fortes. Não coloque quaisquer objectos, incluindo equipamentos sem fios instalados ou portáteis na zona por cima dos air bags ou na área de enchimento dos mesmos. Se o equipamento sem fios instalado no veículo não estiver instalado de forma correcta e os air bags forem activados, tal poderá dar origem a ferimentos graves.

A utilização deste dispositivo a bordo de aviões é proibida. Desligue o dispositivo antes de entrar no avião. A utilização de telefones sem fios a abordo de aviões pode ser perigosa por interferir com o controlo do próprio avião, por interferir com as redes sem fios e pode ser ilegal.

Atmosferas potencialmente explosivas

Desligue o dispositivo em áreas com atmosferas potencialmente explosivas e obedeça a todos os sinais e instruções. As atmosferas potencialmente perigosas incluem áreas onde normalmente é aconselhado desligar o motor do veículo. A existência de faíscas nestas áreas pode dar origem a uma explosão ou a um incêndio e ainda causar ferimentos ou até mesmo a morte. Desligue o dispositivo nas estações de serviço sobretudo junto das bombas de gasolina. Tenha em atenção as restrições à utilização de equipamento de rádio em depósitos de combustíveis, em armazéns e áreas de distribuição, fábricas de produtos químicos ou em locais onde estejam em curso operações de rebentamento. As áreas com atmosferas potencialmente explosivas estão geralmente claramente assinaladas embora isto possa nem sempre acontecer. Estas áreas incluem as partes debaixo do convés nos navios, as zonas de transferência de produtos químicos ou de armazenamento dos mesmos, veículos que utilizem gás liquefeito (propano ou butano) e áreas onde o ar contenha químicos ou partículas como, por exemplos, grãos, poeiras e pós derivados do metal.

Cuidados a ter com a audição

Para proteger os seus ouvidos, siga as instruções em baixo.

- Aumente o volume gradualmente até obter um nível de som claro e confortável.
- Não aumente o nível de volume quando já tiver obtido um nível confortável.
- Não ouça música muito alta por longos períodos de tempo.
- Não aumente o volume de som de forma a disfarçar o ruído ambiente.
- Reduza o volume se não conseguir ouvir o que as pessoas próximo de si estão a dizer.

Instruções para eliminação

Não elimine este dispositivo electrónico deitando-o no contentor do lixo. Para minimizar a poluição e garantir a protecção global do ambiente, recicle este equipamento. Para mais informações acerca da eliminação de resíduos de equipamentos eléctricos e electrónicos (WEEE), visite o site http://global.acer.com/about/sustainability.htm

Mercúrio

Para os projectores ou produtos electrónicos contendo um monitor LCD/TRC:

"As lâmpadas existentes no interior deste produto contêm mercúrio."

As lâmpadas existentes no interior deste produto contêm mercúrio e devem ser recicladas ou eliminadas de acordo com as leis locais, estaduais ou federais. Para mais informações, contacte a Electronic Industries Alliance em www.eiae.org. Para informação específica sobre a eliminação das lâmpadas, consulte o site www.lamprecycle.org.

Em primeiro lugar

Notas relativas à utilização do projector

O que deve fazer:

- Desligar o projector antes de o limpar.
- Usar um pano macio humedecido com um detergente suave para limpar o chassis do projector.
- Desligar a ficha da tomada a.c. caso o projector não seja utilizado por um longo período de tempo.

O que não deve fazer:

- Bloquear as ranhuras e aberturas existentes no projector para ventilação do mesmo.
- Utilizar detergentes abrasivos, ceras ou solventes para limpar o projector.
- Utilizar o projector nas seguintes condições:
  - Ambientes excessivamente quentes, frios ou húmidos.
  - Em áreas susceptíveis a acumulação de poeira e de sujidade.
  - Próximo de qualquer aparelho que gere um campo magnético forte.
  - Exposto à luz solar directa.

Precauções

Siga todos os avisos, precauções e procedimentos de manutenção recomendados neste guia do utilizador de forma a maximizar a vida útil do seu projector.

Aviso:

- Não olhe directamente para a lente do projector quando a lâmpada estiver ligada. A luz brilhante pode ferir os seus olhos.
- Para reduzir o risco de incêndio ou de choque eléctrico, não exponha este produto à chuva ou a humidade.
- Não abra ou desmonte o projector uma vez que isto pode provocar um choque eléctrico.
- Ao substituir a lâmpada, deixe que o projector arrefeça e siga todas as instruções relativas à substituição da lâmpada.
- Este produto detecta automaticamente o tempo de vida útil da lâmpada. Substitua a lâmpada logo que o projector apresente as mensagens de aviso relativas à mesma.
- Após a substituição da lâmpada reponha a função "Reposição da lâmpada" no menu "Gestão".
- Ao desligar o projector, certifique-se de que este completa o seu ciclo de arrefecimento antes de desligar a alimentação.
- Comece por ligar primeiro o projector e só depois as origens de sinal.
- Não utilize a tampa da lente quando o projector estiver em funcionamento.
- Quando a lâmpada chega ao fim da sua vida útil, esta queima-se e emite um estalido audível. Se isto acontecer, o projector não poderá ser novamente ligado até que o módulo da lâmpada tenha sido substituído. Para substituir a lâmpada, siga os procedimentos descritos em "Substituição da lâmpada".

Conteúdo

Informação para sua segurança e conforto iii

Em primeiro lugar x

Notas relativas à utilização do projector x

Precauções x

Introdução 1

Características do produto 1

Conteúdo da embalagem 2

Síntese do Projector 3

Descrição do projector 3

Painel de controlo 4

Colocação do controlo remoto 5

Primeiros passos 7

Ligação do projector 7

Conectar o Projector para Função Sem Fios 8

Ligar/Desligar o projector 9

Ligar o projector 9

Desligar o projector 10

Ajuste da imagem projectada 11

Ajuste da altura da imagem projectada 11

Como optimizar o tamanho da imagem e a distância 12

Como obter o tamanho de imagem pretendido ajustando a distância e o zoom 14

Comandos do utilizador 16

Menu Instalação 16

Tecnologia Empowering da Acer 17

Menus apresentados no ecrã 18

Cor 19

Imagem 20

Gestão 22

Definição 22

Áudio 25

Temporizador 25

Idioma 26
Apêndices 27
Resolução de problemas 27
Lista de significados dos LEDs e dos alertas 31
Substituição da lâmpada 32
Montagem do projector no tecto 33
Especificações 36
Modos de compatibilidade 38
Regulamentos e normas de segurança 42

Introdução

Características do produto

Este produto é um projector DLP® com um único chip. As características mais importantes estão indicadas abaixo:

- Tecnologia DLP®
- P1166: Resolução nativa SVGA 800 x 600
  P1266/P1266i/P1270: Resolução nativa XGA 1024 x 768
  Suporta relações de aspecto de 4:3 e 16:9.
- A tecnologia Acer ColorBoost faculta as verdadeiras cores da natureza para a obtenção de imagens vívidas, realistas
- High brightness (brilho elevado) e contrast ratio (Relação de contraste)
- Modos de apresentação versáteis (Brilhante, Standard, Vídeo, Blackboard, Utilizador 1, Utilizador 2) permitem um desempenho excelente em qualquer situação
- Compatibilidade com as normas NTSC / PAL / SECAM e suporte para a especificação HDTV (720p, 1080i, 1080p)
- Baixo consumo de energia e modo económico (ECO) aumenta o tempo de vida útil da lâmpada.
- A tecnologia Acer EcoProjection proporciona uma inteligente gestão de energia e uma optimização em termos de eficácia física
- A Empowering Key apresenta os utilitários da Acer Empowering Technology (Acer eView, eTimer, eOpening, ePower Management) para um ajustamento fácil das definições
- Equipados com ligação HDMI™ e suporte para a especificação HDCP
- Avançada correcção keystone digital para apresentações excelentes
- Menus em vários idiomas
- Controlo remoto totalmente funcional
- Lente de projecção com focagem manual até 1.2X
- Zoom digital de 2 x e função de visualização panorâmica
- Compatibilidade com os sistemas operativos Microsoft® Windows® 2000, XP, Vista®

Conteúdo da embalagem

Este projector vem embalado com todos os itens dispostos abaixo. Verifique para se certificar de que a sua unidade está completa. Contacte o seu distribuidor imediatamente se faltar algum dos itens.

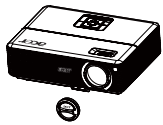

Projector com tampa para a lente

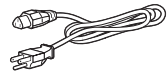

Cabo de alimentação

Cabo VGA

Cabo de sinal de vídeo composto

Cartão de segurança

2 x Guia Manual do Utilizador (CD para série P1266i)

Controlo remoto

2 x Guia de iniciação rápida (Guia de iniciação rápida para série P1266i)

2 pilhas

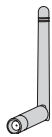

Antena Sem Fios (série P1266i)

Mala de transporte

Síntese do Projector

Descrição do projector

Parte frontal / superior

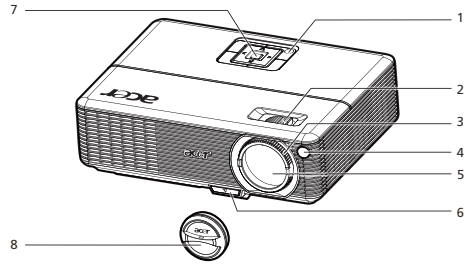

#	Descrição	#	Descrição
1	Alimentação	5	Lente de zoom
2	Anel de zoom	6	Botão de elevação
3	Anel de focagem	7	Painel de controlo
4	Receptor do controlo remoto	8	Tampa da lente

Parte de trás

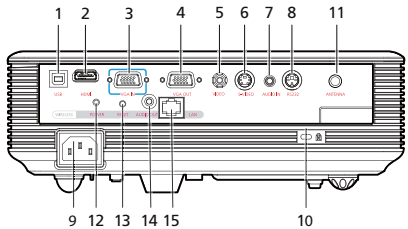

#	Descrição	#	Descrição
1	Conector USB	9	Ficha de alimentação
2	Conector HDMI	10	Porta de bloqueio Kensigton™
3	Conector para entrada do sinal analógico do PC/HDTV/sinal de vídeo componente (Entradas VGA)	Os itens seguintes dizem respeito apenas aos modelos P1266i:	
4	Conector de saída loop-through para o monitor (saída VGA)	11	Antena
5	Conector de entrada de vídeo composto	12	LED alimentação para sem fios
6	Conector de entrada S-Vídeo	13	Botão reposição
7	Conector de entrada de áudio	14	Conector saída audio sem fios
8	Conector RS232	15	Lan (Porta RJ45 para Ethernet 10/100M)

Painel de controlo

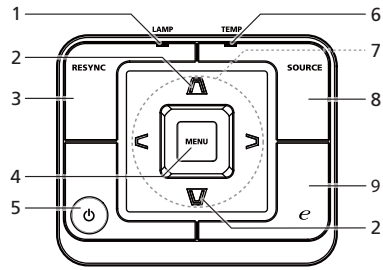

#	Função	Descrição
1	LED LAMP	LED indicador da lâmpada
2	Botão KEYSTONE	Ajusta a imagem de forma a compensar a distorção causada pela inclinação do projector.
3	Botão RESYNC	Sincroniza automaticamente o projector com a origem de entrada do sinal.
4	Botão MENU	• Prima o botão "**MENU**" para ver o sistema de menus no ecrã, para voltar ao menu anterior ou para sair do menu. • Confirma a sua selecção.
5	BOTÃO DE ALIMENTAÇÃO	Consulte a secção "**Ligar/Desligar o projector**".
6	LED TEMP	LED indicador de temperatura
7	Botões de direcção	Utilize os botões ▲ ▼ ◀ ▶ para seleccionar os itens ou fazer ajustes nas suas selecções.
8	Botão SOURCE	Prima o botão "**SOURCE**" para escolher uma das seguintes origens de sinal: RGB, vídeo componente, S-Vídeo, vídeo composto, HDTV e HDMI™ .
9	Tecla Empowering	Para poder aceder às funções específicas da Acer: eOpening, eView, eTimer, ePower Management.

Colocação do controlo remoto

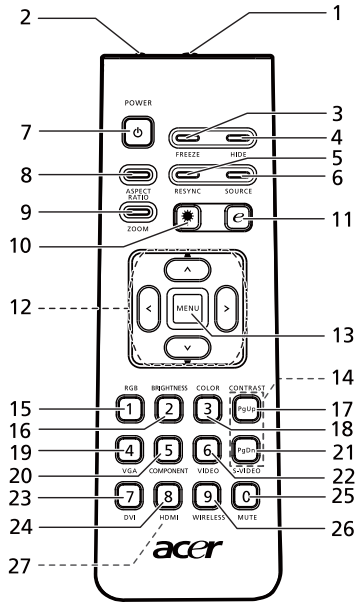

#	Ícone	Função	Descrição
1		Transmissor de infravermelhos	Envia sinais para o projector.
2(#)		Ponteiro laser	Aponte o controlo remoto ao ecrã de visualização.
3		Botão FREEZE	Para fixar a imagem no ecrã.
4		OCULTAR	Desactiva temporariamente o vídeo. Prima o botão **"HIDE"** para ocultar a imagem, volte a premir o botão para retomar a apresentação da imagem.
5		Botão RESYNC	Sincroniza automaticamente o projector com a origem de entrada do sinal.
6		Botão SOURCE	Prima o botão "**SOURCE**" para escolher entre uma das seguintes origens de sinal: RGB, Componente-p, Componente-i, S-Vídeo, Vídeo composto, Vídeo ou HDTV.
7		BOTÃO DE ALIMENTAÇÃO	Consulte a secção "**Ligar/Desligar o projector**".
8		Relação de aspecto	Utilize este botão para escolher a relação de aspecto pretendida.(Auto/4:3/16:9)
9		ZOOM	Aplica mais zoom ou menos zoom à imagem.
10(#)		Botão laser	Aponte o controlo remoto ao ecrã de visualização e mantenha-o premido para activar o ponteiro laser. Esta função não está disponível para o mercado Japonês.
11		Tecla Empowering	Para poder aceder às funções específicas da Acer: eOpening, eView, eTimer, ePower Management.
12		Botão KEYSTONE	Ajusta a imagem de forma a compensar a distorção causada pela inclinação do projector (± 40 graus).
12		Botões de direcção	Utilize os botões para cima, para baixo, para a esquerda e para a direita para seleccionar itens ou para ajustar os itens que seleccionou.

#	Ícone	Função	Descrição
13		Botão MENU	• Prima o botão "MENU" para ver o sistema de menus no ecrã, para voltar ao menu anterior ou para sair do menu. • Confirma a sua selecção.
14		Botões para subir / descer na página	Apenas para utilização no modo de computador. Utilize este botão para seleccionar a página seguinte ou anterior. Esta função apenas fica disponível mediante ligação a um computador através de um cabo USB.
15		RGB	Prima o botão "**RGB**" para optimização da opção true-color.
16		BRIGHTNESS	Prima o botão "**BRIGHTNESS**" para ajustar o brilho da imagem.
17		CONTRAST	Utilize o botão "**CONTRAST**" para controlar a diferença entre as partes mais claras e mais escuras da imagem.
18		COLOR	Prima o botão "**COLOR**" para ajustar a temperatura da cor da imagem.
19		VGA	Prima o botão "**VGA**" para alterar a origem de sinal para o conector VGA. Este conector suporta os sinais RGB analógico, YPbPr (480p/576p/720p/1080i), YCbCr (480i/576i) e RGBsync.
20		COMPONENTE	Prima "**COMPONENTE**" para alterar a origem do vídeo Componente. Este conector suporta os sinais YPbPr (480p/576p/720p/1080i) e YCbCr (480i/576i).
21		S-VIDEO	Para mudar para a origem de sinal S-Vídeo.
22		VIDEO	Para mudar para a origem de sinal de VIDEO COMPOSTO.
23		DVI	Sem função.
24		Botão HDMI™	Para mudar a origem de sinal para HDMI™. (apenas para os modelos com conector HDMI™)
25		Botão MUTE	Para cortar/repor o som.
26(*)		Botão WIRELESS	Prima o botão "**WIRELESS**" para ver a imagem que é transmitida sem fios do PC para o projector através do utilitário "Acer eProjection Management". (Apenas para os modelos sem fios)
27		Botões numerados de 0~9	Prima um dos botões "**0~9**" para introduzir a senha na página "Segurança".

Nota : "*" Somente para série P1266i.
"#" Não suportado no Japão.

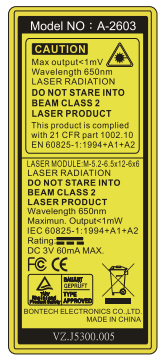

Primeiros passos

Ligação do projector

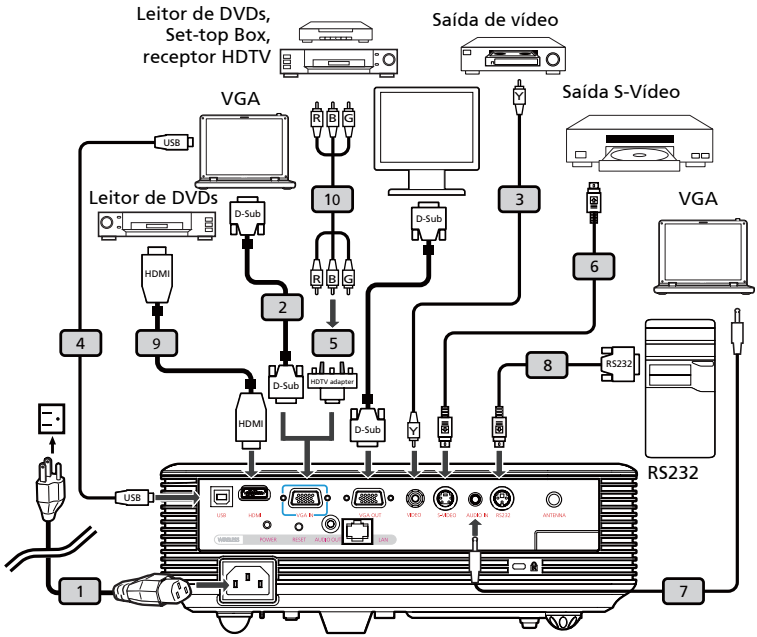

#	Descrição	#	Descrição
1	Cabo de alimentação	6	Cabo S-Vídeo
2	Cabo VGA	7	Cabo/tomada de áudio
3	Cabo de sinal de vídeo composto	8	Cabo RS232
4	Cabo USB	9	Cabo HDMI
5	Adaptador VGA para sinal componente/HDTV	10	Cabo componente 3 RCA

Nota : Para garantir o correcto funcionamento do projector com o seu computador, certifique-se de que as definições do modo de visualização do computador são compatíveis com o projector.

Conectar o Projector para Função Sem Fios

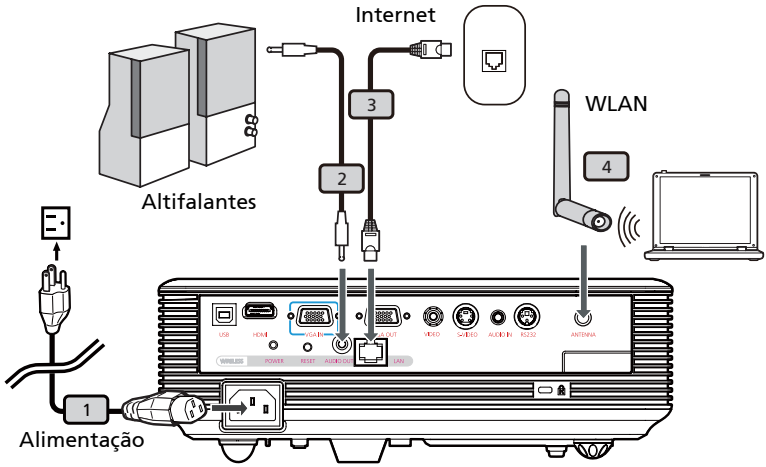

#	Descrição
1	Cabo de alimentação
2	Cabo Jack audio.
3	Cabo Lan
4	Antena

Nota : Somente para P1266i

Ligar/Desligar o projector

Ligar o projector

1 Remova a tampa da lente (Figura #1).

2 Certifique-se de que os cabos de alimentação e de sinal estão ligados correctamente. O LED indicador de alimentação fica vermelho e intermitente.

3 Ligue o projector premindo o botão de **"alimentação"** existente no painel de controlo. O LED de alimentação fica azul.(Imagem #2)

4 Ligue a origem de sinal (computador, notebook, leitor de vídeo, etc.). O projector detectará a origem de sinal automaticamente.

- Se o ecrã apresentar os ícones correspondentes às funções "Lock" e "Bloquear e Origem", isto significa que o projector fixa este tipo de origem de sinal e que não foi encontrada qualquer entrada de sinal respectivamente.
- Se o ecrã apresentar a mensagem "Sem sinal", certifique-se de que os cabos de sinal estão correctamente ligados.
- Se ligar em simultâneo várias origens de sinal, utilize o botão "Source" no painel de controlo ou no controlo remoto ou prima directamente a tecla que corresponde à origem do sinal no controlo remoto para alternar entre as várias origens de sinal.

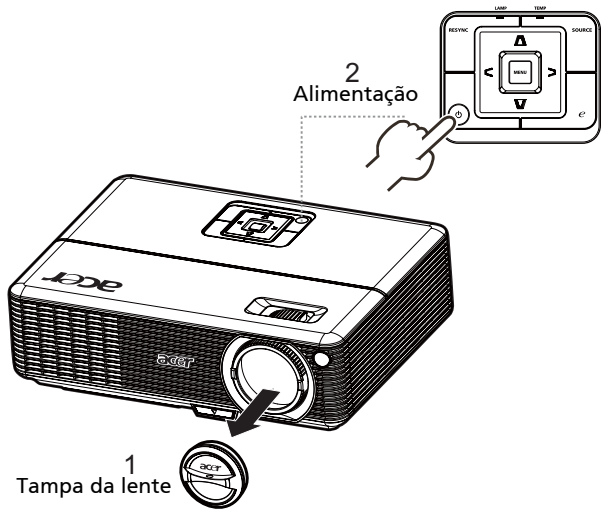

Desligar o projector

1 Para desligar o projector, prima duas vezes o botão de **alimentação**. A mensagem seguinte será mostrada no ecrã durante 10 segundos.

"Prima novamente o botão de alimentação para concluir o processo de encerramento"

2 Logo após ter desligado o projector, o LED indicador de alimentação fica VERMELHO e pisca rapidamente. A ventoinha do projector continua a funcionar durante cerca de 120 segundos. Isto acontece para assegurar um correcto arrefecimento do sistema.

3 Quando o sistema estiver devidamente arrefecido, o LED indicador de **"alimentação"** fica VERMELHO como sinal de que o projector se encontra no modo de suspensão.

4 Agora pode desligar o cabo de alimentação em segurança.

Aviso: Não ligue o projector imediatamente após o ter desligado.

Nota : Se quiser voltar a ligar o projector, deve aguardar durante pelo menos 60 segundos até premir o botão de **"alimentação"**.

LEDs indicadores:

- Se o projector se desligar automaticamente e o LED **LAMP** ficar VERMELHO, contacte a loja onde comprou o projector ou o centro de assistência técnica.
- Se o projector se desligar automaticamente e o LED **TEMP** ficar VERMELHO, é sinal de que o projector sobreaqueceu. A mensagem seguinte será mostrada no ecrã:

  "Sobreaquecimento do projector. A lâmpada vai desligar-se automaticamente."
- Se o LED **TEMP** ficar VERMELHO e intermitente e a mensagem seguinte for mostrada no ecrã, contacte a loja onde comprou o projector ou o centro de assistência técnica:

  "Falha na ventoinha. A lâmpada vai desligar-se automaticamente."

Ajuste da imagem projectada

Ajuste da altura da imagem projectada

O projector está equipado com pés elevatórios para ajuste da altura da imagem.

Para levantar o projector:

1 Exerça pressão sobre o pé elevatório para o libertar. (Imagem #1)

2 Levante o projector até obter o ângulo pretendido (imagem #2), de seguida liberte o botão para fixar o pé elevatório na posição escolhida.

3 Utilize a roda de ajuste da inclinação (imagem #3) para ajustar o ângulo de projecção.

Para baixar o projector:

1 Exerça pressão sobre o pé elevatório para o libertar. (Imagem #1)

2 Baixe o projector até obter o ângulo pretendido (imagem #2), de seguida liberte o botão para fixar o pé elevatório na posição escolhida.

3 Utilize a roda de ajuste da inclinação (imagem #3) para ajustar o ângulo de projecção.

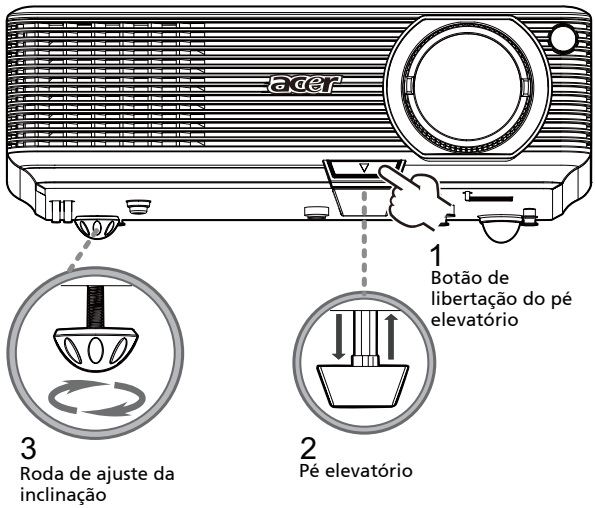

Como optimizar o tamanho da imagem e a distância

Consulte a tabela em baixo para ficar a conhecer os vários tamanhos que pode obter em termos da imagem quando o projector é colocado a uma determinada distância relativamente ao ecrã. Exemplo: Se o projector estiver a 3 metros do ecrã, é possível obter uma imagem de boa qualidade com um tamanho entre 196 cm e 234 cm.

Nota : Tendo em conta a imagem seguinte, é necessário definir o ecrã para uma altura de 162 cm quando este se encontra a uma distância de 3 metros do projector.

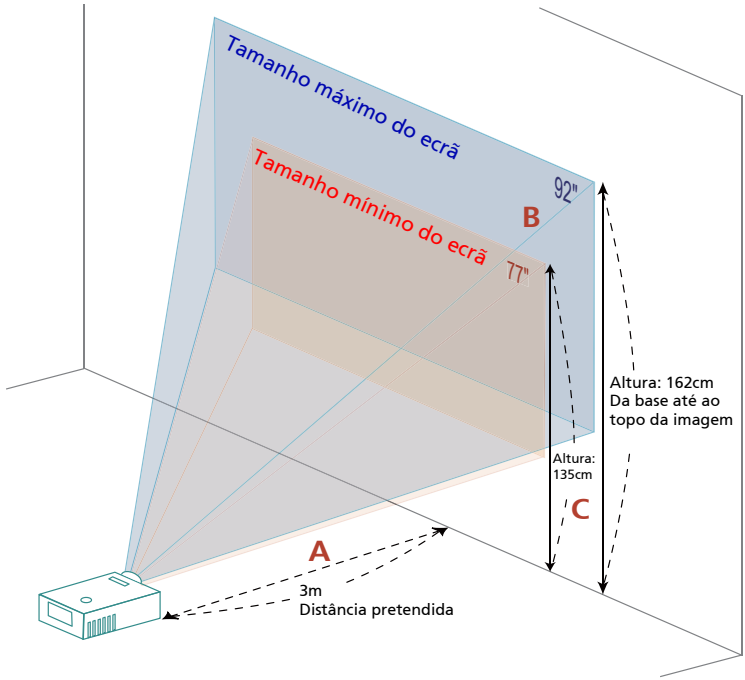

Figura: Distância fixa com uma taxa de zoom e um tamanho de ecrã diferente.

Distância pretendida (m) <A>	Tamanho da tela		Topo	Tamanho da tela		Topo
	Zoom mín.			Zoom máx.		
	Diagonal (polegadas) <B>	L (cm) x A (cm)	Da base até ao topo da imagem(cm) <C>	Diagonal (polegadas) <B>	L (cm) x A (cm)	Da base até ao topo da imagem(cm) <C>
1	26	52 x 39	45	31	63 x 47	54
2	51	104 x 78	90	62	125 x 94	108
2,5	64	130 x 98	112	77	156 x 117	135
3	77	156 x 117	135	92	188 x 141	162
3,5	90	182 x 137	157	108	219 x 164	189
4	103	208 x 156	180	123	250 x 188	216
4,5	115	234 x 176	202	138	281 x 211	243
5	128	260 x 195	225	154	313 x 234	270
6	154	313 x 234	270	185	375 x 281	323
7	179	365 x 273	314	215	438 x 328	377
8	205	417 x 313	359	246	500 x 375	431
9	231	469 x 352	404	277	563 x 422	485
9,8	250	508 x 381	438	300	609 x 457	526

Taxa de zoom: 1,2x

Como obter o tamanho de imagem pretendido ajustando a distância e o zoom

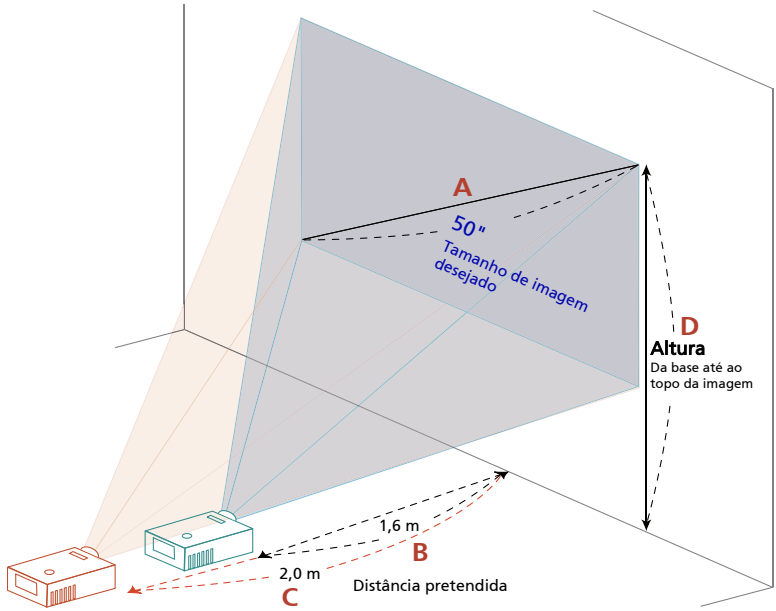

A tabela seguinte mostra como obter o tamanho de imagem pretendido ajustando quer a posição que o anel de zoom. Por exemplo: para obter uma imagem de 127 cm defina o projector para uma distância entre 1,6 metros e 2,0 metros relativamente ao ecrã e ajuste o zoom.

Tamanho de imagem pretendido		Distância (m)		Topo (cm)
Diagonal (polegadas) <A>	L (cm) x A (cm)	Zoom máx. <B>	Zoom mín. <C>	Da base até ao topo da imagem <D>
26	53 X 40	***	1,0	46
30	61 X 46	1,0	1,2	53
40	81 x 61	1,3	1,6	70
50	102 x 76	1,6	2,0	88
60	122 x 91	2,0	2,3	105
70	142 x 107	2,3	2,7	123
80	163 x 122	2,6	3,1	140
90	183 x 137	2,9	3,5	158
100	203 x 152	3,3	3,9	175
120	244 x 183	3,9	4,7	210
150	305 x 229	4,9	5,9	263
180	366 x 274	5,9	7,0	315
200	406 x 305	6,5	7,8	351
250	508 x 381	8,1	9,8	438
300	610 x 457	9,8	***	526

Taxa de zoom: 1,2x

Comandos do utilizador

Menu Instalação

O menu Instalação permite-lhe aceder a opções mostradas no ecrã para instalação e manutenção do projector. Use as opções mostradas no ecrã apenas quando a mensagem "Sem entrada de sinal" for mostrada no mesmo.

As opções do menu incluem definições e valores de ajuste para o tamanho do ecrã, da distância, da focagem, da correcção keystone e muito mais.

1 Ligue o projector premindo o botão de "Alimentação" no controlo remoto.

2 Prima o botão Menu no controlo remoto para abrir o menu no ecrã para instalação e manutenção do projector.

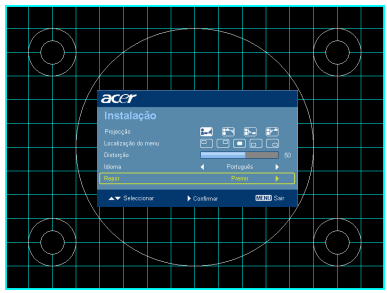

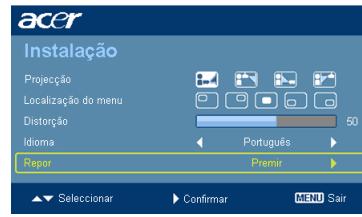

3 O padrão de fundo funciona como um guia para ajuste da calibração e das definições de alinhamento como é o caso do tamanho do ecrã, da distância, da focagem entre outras.

4 O menu Instalação inclui as seguintes opções:

- Método de projecção
- Localização do menu
- Definições Keystone
- Definição do idioma
- Repor as predefinições de fábrica

Use os botões de setas para cima e para baixo para seleccionar uma opção e os botões de setas para a esquerda e para a direita para ajustar as opções seleccionadas; pode também usar o botão de seta para a direita para aceder a um sub menu para definir outras opções. As novas definições são automaticamente guardadas ao sair do menu.

5 Prima o botão Menu em qualquer altura para sair do menu e voltar ao ecrã de boas-vindas da Acer.

Tecnologia Empowering da Acer

Tecla Empowering	A tecla Empowering da Acer engloba quatro funções únicas, são elas: "Acer eView Management", "Acer eTimer Management", "Acer eOpening Management" e "Acer ePower Management" respectivamente. Prima a tecla "e" durante mais de um segundo para abrir o menu no ecrã e escolher a função pretendida.
O Acer eView Management 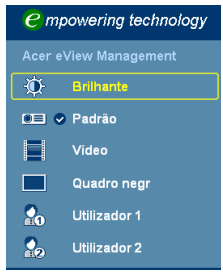	Prima o botão "e" para abrir o sub menu do "Acer eView Management". O "Acer eView Management" permite-lhe seleccionar o modo de visualização. Consulte a secção relativa aos menus apresentados no ecrã para mais informações.
O Acer eTimer Management	Prima o botão "e" para abrir o sub menu do "Acer eTimer Management". O "Acer eTimer Management" permite-lhe escolher outras opções para controlo da duração da apresentação. Consulte a secção relativa aos menus apresentados no ecrã para mais informações.
O Acer eOpening Management	Prima o botão "e" para abrir o "Acer eOpening Management". O "Acer eOpening Management" permite ao utilizador alterar a imagem do ecrã de arranque utilizando uma imagem personalizada. Consulte a secção relativa aos menus apresentados no ecrã para mais informações.
O Acer ePower Management	Para iniciar a tecla "e" para abrir o Acer ePower Management”. O "Acer ePower Management" permite ao utilizador prolongar a vida útil da lâmpada e do projector. Consulte a secção relativa aos menus apresentados no ecrã para mais informações.

Menus apresentados no ecrã

O projector dispõe de menus em vários idiomas para que possa ajustar a imagem e ainda alterar uma série de definições.

Utilização dos menus apresentados no ecrã

- Para abrir um menu no ecrã, prima o botão **"MENU"** no controlo remoto ou no painel de controlo.
- Quando o menu for apresentado no ecrã, utilize os botões ▲ ▼ para seleccionar os itens pretendidos no menu principal. Após seleccionar o item pretendido no menu principal, prima o botão ▶ para aceder ao sub menu e ajustar as definições.
- Utilize os ▲ ▼ botões para escolher o item pretendido e para o ◀ ▶ ajustar.
- Seleccione o item seguinte no sub menu e ajuste como descrito acima.
- Prima o botão **"MENU"** no controlo remoto ou no painel de controlo para aceder ao menu principal.
- Para sair do menu, prima novamente o botão **"MENU"** no controlo remoto ou no painel de controlo. O menu apresentado no ecrã é fechado e o projector guarda automaticamente as novas definições.

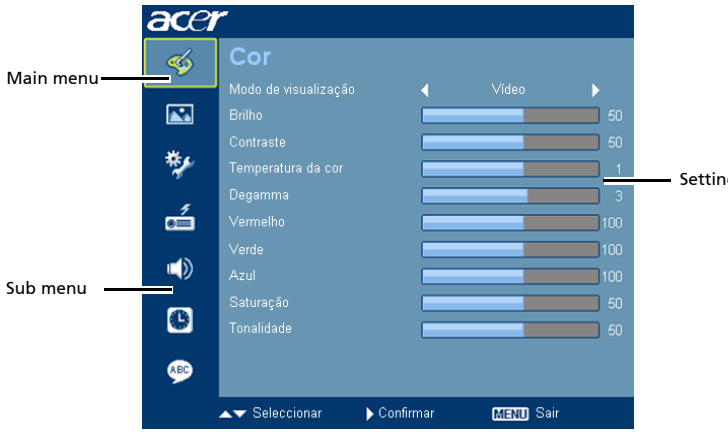

Cor

Modo de visualização	Existem várias opções predefinidas e optimizadas para vários tipos de imagens: • Brilhante: Para optimização do brilho. • Padrão: Para um ambiente normal. • Vídeo: Para reprodução de vídeo em ambientes com muita luminosidade. • Quadro negr: Este modo optimiza a cor apresentada aquando da projecção de imagens sobre superfícies de cores escuras. • Utilizador 1: Para guardar as definições do utilizador. • Utilizador 2: Para guardar as definições do utilizador.
Brilho	Ajusta o brilho da imagem. • Prima o botão ◀ para escurecer a imagem. • Prima o botão ▶ para clarear a imagem.
Contraste	A opção "Contraste"controla a diferença entre as partes mais claras e mais escuras da imagem. O ajuste do contraste altera a quantidade de preto e branco na imagem. • Prima o botão ◀ para reduzir o contraste. • Prima o botão ▶ para aumentar o contraste.
Temperatura da cor	Esta opção ajusta a temperatura da cor. Ao escolher temperaturas de cor mais altas, o ecrã apresenta tonalidades mais frias; ao escolher temperaturas de cor mais baixas, o ecrã apresenta tonalidades mais quentes.
Degamma	Ajusta a claridade da imagem. Com um valor gama superior, uma imagem escura parecerá mais clara.
Vermelho	Ajusta a cor vermelha.
Verde	Ajusta a cor verde.
Azul	Ajusta a cor azul.
Saturação	Ajusta a imagem de vídeo a partir do preto e do branco para obter uma cor saturada. • Prima o botão ◀ para reduzir a quantidade de cor na imagem. • Prima o botão ▶ para aumentar a quantidade de cor na imagem.

Tonalidade	Ajusta o balanço do vermelho e do verde. • Prima o botão ◀ para aumentar a quantidade da cor verde na imagem. • Prima o botão ▶ para aumentar a quantidade da cor vermelha na imagem.

Nota: As funções "Saturação" e "Tonalidade" não são suportadas no modo PC ou no modo HDMI.

Imagem

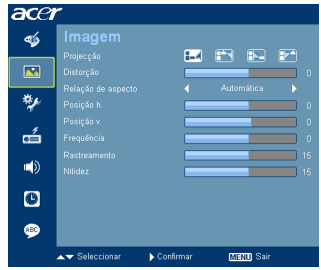

Projecção 	Frontal-Secretária • Predefinição de fábrica.
	Frontal-Tecto • Ao seleccionar esta função, o projector inverte a imagem para que seja possível projectar a partir do tecto.
	Posterior-Secretária • Ao seleccionar esta função, o projector reverte a imagem de forma a que possa projectar a partir da parte de trás de um ecrã transparente.
	Posterior-Tecto • Ao seleccionar esta função, o projector reverte e inverte a imagem ao mesmo tempo. É possível projectar imagens a partir da parte de trás de um ecrã transparente e com o projector montado no tecto.
Distorção	Ajusta a distorção da imagem provocada pela inclinação do projector. (± 40 graus)
Relação de aspecto 	Use esta função para escolher a relação de aspecto pretendida. • Automática: Mantém o tamanho original das imagens e maximiza a imagem para que esta se ajuste ao número de píxeis tanto na horizontal como na vertical. • 4:3: A imagem será dimensionada de forma a ajustar- se ao ecrã de projecção assumindo uma relação de 4:3. • 16:9: A imagem será dimensionada de forma a ajustar-se à largura do ecrã sendo a altura ajustada de forma a obter uma imagem com uma relação de 16:9.

Posição h.	• Prima o botão ◀ para mover a imagem para a esquerda. • Prima o botão ▶ para mover a imagem para a direita.
Posição v.	• Prima o botão ◀ para mover a imagem para baixo. • Prima o botão ▶ para mover a imagem para cima.
Frequência	A opção "Frequência" altera a taxa de actualização do projector de forma a que esta corresponda à da placa gráfica do computador. Se vir uma barra vertical trémula na imagem projectada, use esta função para proceder aos ajustes necessários.
Rastreamento	Faz a sincronização do sinal do projector com a placa gráfica. Se vir uma imagem instável ou trémula, utilize esta função para corrigir a situação.
Nitidez	Ajusta a nitidez da imagem. • Prima o botão ◀ para reduzir a nitidez. • Prima o botão ▶ para aumentar a nitidez.

Nota : As funções “Posição H.” , “Posição V.” , “Frequência” e “Rastreamento” não são suportadas nos modos HDMI e Vídeo.

Nota : As funções relacionadas com a “Nitidez” não são suportadas nos modos HDMI e Computador.

Gestão

Modo ECO	Escolha a opção "Activar" para reduzir a luminosidade da lâmpada do projector e reduzir assim o consumo de energia, alargando a vida útil da lâmpada e reduzindo o ruído. Escolha "Desactivar" para voltar ao modo normal.
Altitude alta	Escolha "Activar" para activar o modo Alta Altitude. As ventoinhas funcionam continuamente na capacidade máxima para permitir o arrefecimento adequado do projector a grandes altitudes.
Desligar auto.	O projector desligar-se-á automaticamente quando não houver entrada de sinal após decorrido o período de tempo definido. (Em minutos)
Tempo uso lâmpada	Mostra o período de tempo de utilização da lâmpada (em horas).
Aviso da lâmpada	Active esta função para ver um lembrete quando faltarem 30 horas para a lâmpada atingir o fim da sua vida útil.
Reposição da lâmpada	Prima o botão ▶ depois de escolher "Sim" para repor o contador da lâmpada para 0.

Definição

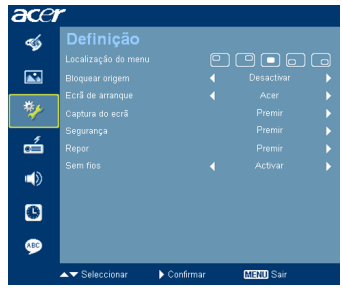

Localização do menu	Escolha a posição do menu no ecrã.
Bloquear origem	Quando esta função está definida para "Desactivar", o projector procura outros sinais caso haja perda do sinal de entrada actual. Quando esta função está definida para "Activar", esta irá "Lock" a origem de sinal actual a não ser que prima o botão "SOURCE" no controlo remoto para passar para a origem de sinal seguinte.
Ecrã de arranque	Utilize esta função para seleccionar o ecrã de arranque pretendido. Se alterar a definição, as alterações entrarão em vigor quando sair do menu. • Acer : Ecrã de arranque predefinido do projector Acer. • Utilizador: Imagem escolhida pelo utilizador na opção "Captura do ecrã".

Captura do ecrã 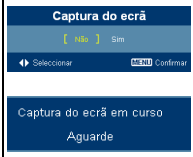 	Utilize esta função para personalizar o ecrã de arranque. Para capturar a imagem que quer usar como ecrã de arranque, siga as instruções seguintes. Aviso: Antes de prosseguir, certifique-se de que a opção "Distorção" está definida para 0 e de que a relação de aspecto está definida para 4:3. Para mais informações, consulte a secção "Imagem". • Defina a opção "Ecrã de arranque" escolhendo a opção "Utilizador" em vez da opção "Acer". • Prima o botão "Captura do ecrã"para personalizar o ecrã de arranque. • Uma caixa de diálogo é mostrada para que confirme a acção. Escolha "Sim" para usar a imagem actual como imagem personalizada do ecrã de arranque. A área de captura é a área delimitada pelo rectângulo vermelho. Escolha "Não" para cancelar a operação de captura do ecrã e sair do menu. • Uma mensagem aparece para informar o utilizador de que a captura do ecrã está em curso. • Quando a operação de captura do ecrã terminar, a mensagem desaparece e o ecrã original é mostrado. • O ecrã de arranque personalizado, tal como mostrado em baixo, é apresentado sempre que houver uma nova entrada de sinal ou ao reiniciar o projector.
Segurança 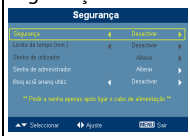 	**Segurança** Este projector inclui uma útil função de segurança que permite ao administrador gerir a utilização do projector. Prima o botão ▶ para alterar a definição "Segurança" . Se a função Segurança estiver activada, é necessário preencher o campo "Senha de administrador" com a respectiva senha antes de alterar as definições de segurança. • Seleccione a opção "Activar" para activar a função de segurança. O utilizador terá de introduzir a senha para ligar o projector. Consulte a secção "Senha de utilizador" para mais informações. • Se a opção "Desactivar" for seleccionada, o utilizador pode ligar o projector sem que a senha seja pedida.
	Limite de tempo (min.) Quando a opção "Segurança" estiver definida para "Activar", o administrador pode definir a função Timeout (Limite de tempo). • Prima o botão ◀ ou ▶ para seleccionar o período de tempo pretendido. • Pode escolher entre 10 a 990 minutos. • Quando for atingido o limite de tempo definido, o projector pedirá ao utilizador para que este introduza novamente a senha. • Por predefinição, a opção "Limite de tempo (min.)" está definida para "Desactivar". • Após activação da função de segurança, o utilizador terá de introduzir a senha para ligar o projector. Nesta caixa de diálogo, pode utilizar tanto a "Senha de utilizador" como a "Senha de administrador".

Nota: Esta função de captura do ecrã está limitada apenas ao formato de 4:3.
Nota: Nos modelos XGA, e para obter a melhor qualidade de imagem, a resolução do PC deve ser definida para 1024 x 768.
Nota: Nos modelos SVGA, e para obter a melhor qualidade de imagem, a resolução do PC deve ser definida para 800 x 600.

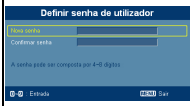 	Senha de utilizador • Prima o botão ▶ para configurar ou alterar a opção "Senha de utilizador" . • Prima os botões numerados do controlo remoto para definir a senha e prima o botão "MENU" para confirmar. • Prima o botão ◀ para eliminar caracteres. • Introduza a senha quando vir a caixa "Confirmar senha". • A senha deve ter entre 4 e 8 caracteres. • Se seleccionar a opção "Pedir a senha apenas após ligar o cabo de alimentação", o projector pedir-lhe-á para introduzir a senha sempre que ligar o cabo de alimentação do projector. • Se seleccionar a opção "Pedir sempre a senha durante o arranque do projector", terá de introduzir a senha sempre que ligar o projector.
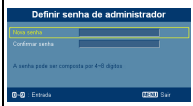	Senha de administrador O campo "Senha de administrador" consta tanto da caixa de diálogo "Introduzir senha de administrador" como da caixa de diálogo "Introduzir senha". • Prima o botão ▶ para alterar o campo "Senha de administrador". • Por predefinição, a "Senha de administrador" definida é "1234." Caso se tenha esquecido da senha de administrador, faça o seguinte para a recuperar: • Uma "Senha Universal" composta por 6 dígitos encontra-se impressa no cartão de segurança (verifique o conteúdo da embalagem do projector). Esta senha única é aceite pelo projector em qualquer altura independentemente da senha de administrador. • Se perder este cartão de segurança e a senha universal, contacte o centro de assistência técnica da Acer.
	Bloq ecrã arranq utiliz • O Bloqueio de Ecrã de inicio de Utilizador está definido para "Desactivar" por defeito. Se o bloqueio de ecrã de inicio de utilizador estiver "Activar", os utilizadores não poderão alterar o ecrã de inicio e evitarão que outros utilizadores o alterem. Seleccione "Desactivar" para desbloquear o ecrã de inicio.
Repor	• Prima este botão depois de escolher "Sim" para repor todas as predefinições de fábrica.
Sem fios	• Por favor consulte o manual relativo à tecnologia sem fios para mais detalhes. (Somente para série P12266i)

Áudio

Volume	• Prima o botão ◀ para reduzir o volume. • Prima o botão ▶ para aumentar o volume.
Cortar o som	• Escolha "Activar" para cortar o som. • Escolha "Desactivar" para repor o som.
Contr vol. ligar/deslig	• Escolha esta função para ajustar o volume ao ligar/desligar o projector.
Volume de som do alerta	• Escolha esta função para ajustar o volume de qualquer aviso.

Temporizador

Localização temporizad.	• Seleccione o local no ecrã onde pretende ver o temporizador.
Iniciar o temporizador	• Prima o botão ▶ para iniciar ou parar o temporizador.
Período do temporizador	• Prima o botão ◀ ou ▶ para ajustar o período de tempo do temporizador.
Volume som temporizador	• Escolha esta função para ajustar o volume quando o temporizador estiver activado e tiver sido atingido o limite de tempo.
Apresentação temporiz	• Prima o botão ◀ ou ▶ para escolher o modo de temporizador que quer ver no ecrã.

Idioma

Idioma	Para escolher o idioma pretendido para o sistema de menus . Utilize o botão ▲ ou ▼ para escolher o idioma pretendido. • Prima o botão ▶ para confirmar.

Apêndices

Resolução de problemas

Se tiver qualquer problema com o seu projector da Acer, consulte a informação seguinte. Se o problema persistir, entre em contacto com o seu fornecedor ou com a assistência técnica.

Problemas relacionados com a imagem e soluções

#	Problema	Solução
1	Não aparece nenhuma imagem no ecrã	• Faça as ligações tal como se descreve na secção "Primeiros passo". • Certifique-se de que os pinos dos conectores não estão dobrados ou partidos. • Verifique se a lâmpada do projector foi correctamente instalada. Consulte a secção "Substituição da lâmpada". • Certifique-se de que removeu a tampa da lente e de que o projector está ligado.

2	Apresentação parcial ou incorrecta da imagem ou deslocamento da mesma (para o PC (Windows 95/98/ 2000/XP))	• Prima o botão "RESYNC" existente no controlo remoto ou no painel de controlo.
		• Para uma imagem apresentada incorrectamente:
		  • Abra a pasta "O meu computador", abra o "Painel de controlo" e depois faça um duplo clique no ícone "Visualização".
		  • Seleccione o separador "Definições".
		  • Verifique se a sua definição de resolução de apresentação é menor ou igual a UXGA (1600 x 1200).
		  • Clique no botão "Propriedades avançadas".
		Se o problema persistir, altere a resolução do monitor que está a utilizar e siga as etapas em baixo:
		  • Verifique se a definição de resolução de apresentação é menor ou igual a UXGA (1600 x 1200).
		  • Clique no botão "Alterar"no separador "Monitor".
		  • Clique em "Mostrar todos os dispositivos". De seguida, seleccione "Tipos de monitores padrão" na caixa SP e escolha a resolução pretendida na caixa "Modelos".
		  • Verifique se a definição de resolução do ecrã do monitor é menor ou igual a UXGA (1600 x 1200).

3	Apresentação parcial ou incorrecta da imagem ou deslocamento da mesma (nos notebooks)	• Prima o botão "RESYNC" existente no controlo remoto ou no painel de controlo.
		• Para uma imagem apresentada incorrectamente:
		  • Siga as etapas descritas para o item 2 (acima) para ajustar a resolução do computador.
		  • Utilize as teclas de função para alternar entre as várias definições de saída. Exemplo: [Fn]+[F4], Compaq [Fn]+[F4], Dell [Fn]+[F8], Gateway [Fn]+[F4], IBM [Fn]+[F7], HP [Fn]+[F4], NEC [Fn]+[F3], Toshiba [Fn]+[F5]
		• Se tiver dificuldades em alterar as resoluções ou se o monitor bloquear, reinicie todos os equipamentos incluindo o projector.

4	O ecrã do Notebook não mostra a apresentação	• Se estiver a utilizar um Notebook com o Microsoft® Windows® : Alguns PCs Notebook podem desactivar os próprios ecrãs quando um segundo monitor é utilizado. Cada modelo é reactivado de forma diferente. Consulte a documentação do seu computador para mais informações. • Se estiver a utilizar um Notebook com o Apple® Mac®: Em System Preferences (Preferências do sistema), abra a opção Display (Visualização) e defina a opção Video Mirroring (Espalhamento de vídeo) para "Activar".
5	A imagem está instável ou apresenta alguma cintilação	• Ajuste a opção "Rastreamento" para corrigir a situação. Consulte a secção "Imagem" para mais informações. • Altere a profundidade da cor do monitor no seu computador.
6	A imagem apresenta uma barra vertical trémula.	• Utilize a opção "Frequência" para proceder ao ajuste da imagem. Consulte a secção "Imagem" para mais informações. • Verifique e reconfigure o modo de visualização da sua placa gráfica para a tornar compatível com o projector.
7	A imagem não está focada	• Certifique-se de que a tampa da lente foi removida. • Ajuste o anel de focagem na lente do projector. • Certifique-se de que o ecrã de projecção está dentro da distância requerida de 1,0 a 9,8 metros (3,3 a 32,0 pés) do projector. Consulte a secção "Como obter o tamanho de imagem pretendido ajustando a distancia e o zoom" para mais informações.
8	A imagem é ampliada aquando da visualização de um DVD em ecrã largo	Ao reproduzir um DVD em formato anamórfico ou de 16:9 pode ser necessário ajustar as seguintes definições: • Se quiser reproduzir um DVD em formato 4:3, altere o formato para 4:3 no menu do projector. • Se a imagem continuar ampliada, terá também de ajustar a relação de aspecto. Defina o formato de visualização para 16:9 (ecrã largo) no leitor de DVDs.

9	A imagem está muito pequena ou muito grande	• Ajuste o nível de zoom utilizando o botão de zoom existente na parte superior do projector. • Aproxime ou afaste o projector do ecrã. • Prima o botão "MENU" no controlo remoto ou no painel de controlo. Vá até "Imagem--> Relação de aspecto" e experimente as várias opções.
10	A imagem apresenta-se inclinada nos lados	• Na medida do possível, reposicione o projector de forma a que este fique centrado relativamente ao ecra. • Prima a tecla "Distorção ⏢ / ⏢ / ◁ / ▷ " no controlo remoto até as partes laterais da imagem ficarem na vertical.
11	A imagem está invertida.	• Seleccione a opçao "Imagem --> Projecção" no ecra e ajuste a direcçao da projecçao.

Problemas com o projector

#	Situação	Solução
1	O projector deixa de responder aos comandos	Se possível, desligue o projector, de seguida desligue o cabo de alimentação e aguarde pelo menos 30 segundos até voltar a ligar.
2	A lâmpada queimou ou emitiu um estalido	Quando a lâmpada chega ao fim da sua vida útil, esta queima-se e emite um estalido audível. Se isto acontecer, o projector não ligará novamente até que o módulo da lâmpada tenha sido substituído. Para substituir a lâmpada, siga os procedimentos descritos na secção "A definicao Gestao".

Mensagens apresentadas no ecrã

#	Situação	Mensagem
1	Significado	Falha da ventoinha – o sistema não está a funcionar. Falha na ventoinha. A lâmpada vai desligar-se automaticamente. Sobreaquecimento do projector - o projector excedeu a temperatura recomendada e tem de arrefecer antes de poder ser utilizado. Por favor verifique também os filtros de pó se estes estiverem instalados. Se o filtro de pó estiver tapado com pó, por favor limpe-o. Por favor consulte a secção "Limpar e substituir os filtros de pó" para mais detalhes. Sobreaquecimento do projector. A lâmpada vai desligar-se automaticamente. Substitua a lâmpada – a lâmpada está prestes a atingir o fim da sua vida útil. Substitua a lâmpada o mais rapidamente possível. O fim da vida útil da lâmpada operando em carga total está próximo. Substituição sugerida!

Lista de significados dos LEDs e dos alertas

Significados dos LEDs

Significado	LED Lamp	LED Temp	LED Power	
	Vermelho	Vermelho	Vermelho	Azul
Modo de suspensão (cabo de alimentação ligado)	--	--	V	--
Botão de alimentação ligado	--	--	--	V
Substituir a lâmpada	--	--	--	A piscar rapidamente
A desligar (para arrefecimento)	--	--	A piscar rapidamente	--
A desligar (arrefecimento concluído)	--	--	V	--
Erro (falha térmica)	--	V	--	V
Erro (falha na ventoinha)	--	A piscar rapidamente	--	V
Erro (falha na lâmpada)	V	--	--	V
Erro (falha na roda de cores)	A piscar rapidamente	--	--	V

Substituição da lâmpada

Utilize uma chave de parafusos para remover os parafusos da tampa e depois retirar a lâmpada.

O projector detecta automaticamente a vida útil da lâmpada. O projector apresenta a mensagem de aviso "**O fim da vida útil da lâmpada operando em carga total está próximo.Substituição sugerida!**" Quando vir esta mensagem, mude a lâmpada o mais depressa possível. Certifique-se de que o projector arrefeceu durante pelo menos 30 minutos antes de mudar a lâmpada.

Advertência: O compartimento da lâmpada está quente! Deixe que este arrefeça antes de mudar a lâmpada.

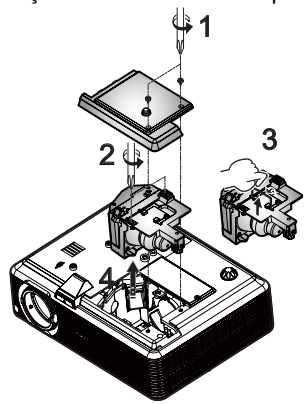

Para substituir a lâmpada

1 Desligue o projector premindo o botão de alimentação.
2 Deixe que o projector arrefeça durante pelo menos 30 minutos.
3 Desligue o cabo de alimentação.
4 Utilize uma chave de fendas para remover o parafuso da tampa. (Imagem #1)
5 Puxe e retire a tampa.
6 Remova os dois parafusos que fixam o módulo da lâmpadau (Imagem #2) e puxe a lâmpada utilizando a barra existente na mesma.(Imagem #3)
7 Puxe o módulo da lâmpada para fora. (Imagem #4)

Para substituir a lâmpada, siga as etapas anteriores pela ordem inversa.

Advertência: Para reduzir o risco de ferimentos pessoais, não deixe a lâmpada cair ou toque na mesma. A lâmpada pode partir-se e provocar ferimentos se a deixar cair.

Montagem do projector no tecto

Se quiser instalar o projector no tecto utilizando o kit para este fim, siga as etapas em baixo:

1 Faça quarto furos numa parte do tecto que seja sólida e forte e fixe aí a base para montagem do projector.

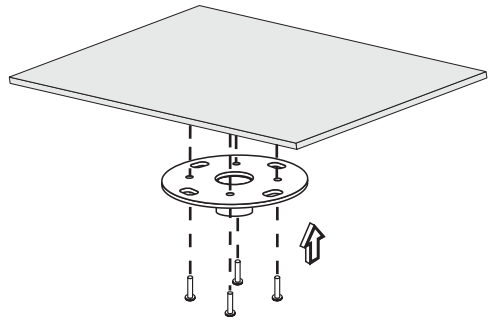

Nota : Os parafusos não estão incluídos. Adquira os parafusos apropriados para o seu tipo de tecto.

2 Fixe o kit para montagem do projector ao tecto utilizando quatro parafusos apropriados.

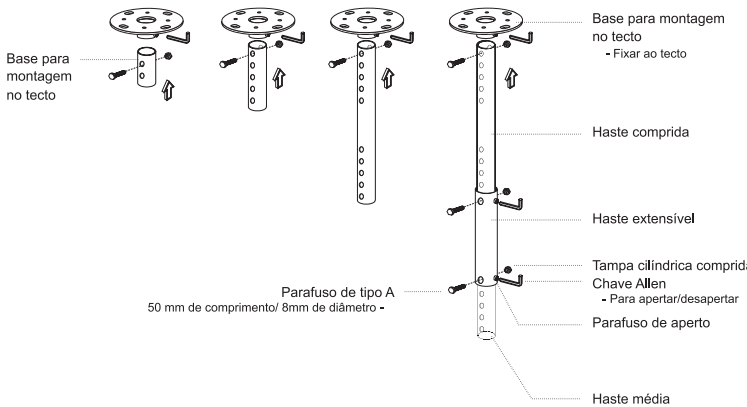

3 O número de parafusos a usar deve corresponder ao tamanho do projector que pretende fixar no tecto.

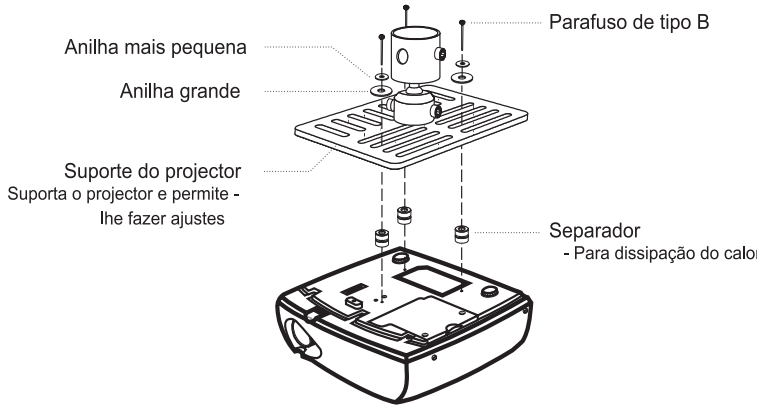

Nota : Recomendamos-lhe que deixe um espaço razoável entre o suporte para montagem do projector no tecto e o projector em si para uma correcta ventilação deste. Se necessário, utilize duas anilhas para um suporte extra.

4 Fixe o suporte para montagem do projector no tecto à respectiva haste.

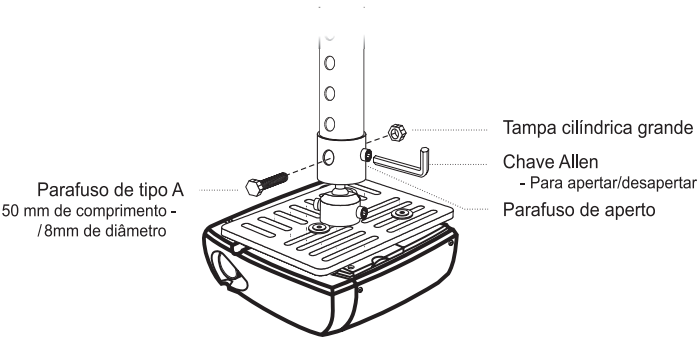

5 Ajuste o ângulo e a posição conforme necessário.

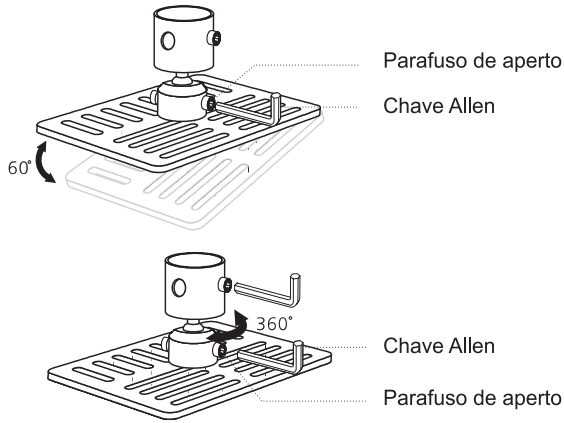

Nota : Na tabela em baixo estão listados os tipos de parafusos e de anilhas apropriados para cada modelo. Juntamente com o projector encontra uma caixa contendo parafusos com 3 mm de diâmetro.

Modelos	Parafuso de tipo B		Tipo de anilha	
	Diâmetro (mm)	Comprimento (mm)	Grande	Pequeno
Série P1166/P1266/ P1266i/P1270	3	25	V	V

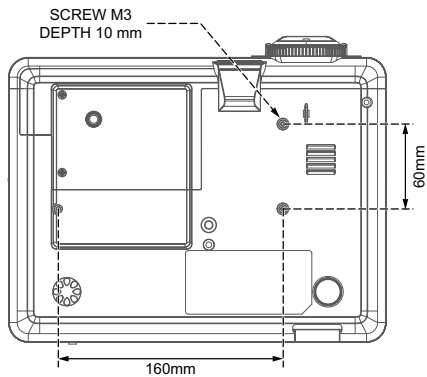

Especificações

As especificações abaixo estão sujeitas a alteração sem aviso prévio. Para obter as mais recentes especificações, consulte as especificações de marketing da Acer.

Sistema de projecção	DLP®
Resolução	Série P1266/P1266i/P1270: Nativa: XGA (1024 x 768), Máxima: UXGA (1600 x 1200), WSXGA+ (1680 x 1050) Série P1166: Nativa: SVGA (800 x 600), Máxima: UXGA (1600 x 1200), WSXGA+ (1680 x 1050)
Compatibilidade com o computador	IBM compatível, normas Apple Macintosh, iMac e VESA: SXGA, XGA, VGA, SVGA, SXGA+, WXGA, WXGA+, WSXGA+
Compatibilidade com o vídeo	NTSC (3.58/4.43), PAL (B/D/G/H/I/M/N), SECAM (B/D/G/K/K1/L), HDTV (720p, 1080i), EDTV (480p, 576p), SDTV (480i, 576i)
Botão Relação de aspecto	4:3 (nativa), 16:9
Cores apresentadas no ecrã	134 milhões de cores
Lente de projecção	F/ 2,41 – 2,66, f = 18,17 mm – 21,81 mm, 1,2X com uma lente de zoom manual
Tamanho do ecrã de projecção (diagonal)	26" (0,65 m) - 300" (7,62 m)
Distância de projecção	1,0 m – 9,8 m
Distância do ecrã	62" a 2,0 metros (1,60 - 1,92:1)
Intervalo de varrimento na horizontal	31,5k - 92 kHz
Intervalo de varrimento na vertical	50 - 85 Hz
Tipo de lâmpada	Série P1166/P1266/P1266i: Lâmpada de 180 watts, substituível pelo utilizador Série P1270: Lâmpada de 230 watts, substituível pelo utilizador
Correcção Distorção	± 40º
Áudio	Altifalante interno com 1 saídas de 2 W
Peso	2,5 kg
Dimensões (L x C x A)	209 mm x 172,3 mm x 42 mm
Controlo remoto	Apontador laser e função IV c/ fios
Zoom digital	2X
Fonte de alimentação	Entrada a.c. 100 - 240 V, 50 - 60 Hz
Consumo de energia	Série P1166/P1266/P1270: 235 W Série P1266i: 240 W
Temperatura de funcionamento	5°C a 35°C / 41°F a 95°F

Conectores de entrada/saída	• Ficha de alimentação x1 • Entrada VGA x 1 • Vídeo composto x1 • S-Vídeo x1 • Saída VGA x1 • HDMI x1 • Entrada jack 3,5mm x 1 para controlo remoto IV c/ fios • RS232 dim min Jack 3 pinos x 1 • USB x1: para o controlo remoto do computador **Os itens seguintes dizem respeito apenas aos modelos P1266i:** • Antena sem fios x 1 • Entrada Lan RJ45 x 1 • Saída jack 3,5mm x 1 para saída áudio sem fios
Conteúdo padrão da embalagem	• Cabo de alimentação a.c. x1 • Cabo VGA x1 • Cabo de sinal de vídeo composto x1 • Controlo remoto x1 • Pilhas x 2 (para o controlo remoto) • Guia do utilizador (CD-ROM) x2 (CD para série P1266i) • Guia de consulta rápida x 2 (Guia de iniciação rápida para série P1266i) • Cartão de segurança x 1 • Mala de transporte x1 • Antena sem fios x 1 (Para P1266i)

* Design e especificações sujeitos a alteração sem aviso prévio.

Modos de compatibilidade

A. VGA analógico

1 VGA analógico – sinal do PC

Modos	Resolução	Frequência v. [Hz]	Frequência h. [Hz]
VGA	640x480	60	31,50
	640x480	72	37,90
	640x480	75	37,50
	640x480	85	43,30
	720x400	70	31,50
	720x400	85	37,90
SVGA	800x600	56	35,2
	800x600	60	37,90
	800x600	72	48,10
	800x600	75	46,90
	800x600	85	53,70
	832x624	75	49,725
XGA	1024x768	60	48,40
	1024x768	70	56,50
	1024x768	75	60,00
	1024x768	85	68,70
SXGA	1152x864	70	63,80
	1152x864	75	67,50
	1152x864	85	77,10
	1280X1024	60	63,98
	1280X1024	72	76,97
	1280X1024	75	79,98
	1280X1024	85	91,10
QuadVGA	1280x960	60	59,70
	1280x960	75	75,23
SXGA+	1400x1050	60	65,32
UXGA	1600x1200	60	75,00
Power Mac G4	640x480	66,6(67)	34,93
	800x600	60	37,90
	1024x768	60	48,40
	1152x870	75	68,68
	1280x960	75	75,00
	1280x1024	60	63,98
PowerBook G4	640x480	60	31,35
	640x480	66,6(67)	34,93
	800x600	60	37,90
	1024x768	60	48,40

	1152x870	75	68,68
	1280x960	75	75,00
	1280x1024	60	63,98
i Mac DV (G3)	1024x768	75	60,00

2 VGA analógico – frequência alargada

Modos	Resolução	Frequência v. [Hz]	Frequência h. [Hz]
WXGA	1280x768	60	48,36
	1280x768	75	57,6
	1280x768	85	68,63
	1280x720	60	45,00
	1280x800	60	49,702
	1360x768	60	47,72
	1440x900	60	55,935
	1680x1050	60	65,290

B. HDMI-Digital

1 HDMI – sinal do PC

Modos	Resolução	Frequência v. [Hz]	Frequência h. [Hz]
VGA	640x480	60	31,50
	640x480	72	37,90
	640x480	75	37,50
	640x480	85	43,30
	720x400	70	31,50
	720x400	85	37,90
SVGA	800x600	56	35,2
	800x600	60	37,90
	800x600	72	48,10
	800x600	75	46,90
	800x600	85	53,70
	832x624	75	49,725
XGA	1024x768	60	48,40
	1024x768	70	56,50
	1024x768	75	60,00
	1024x768	85	68,70
SXGA	1152x864	70	63,80
	1152x864	75	67,50
	1152x864	85	77,10
	1280x1024	60	63,98
	1280x1024	72	76,97

	1280x1024	75	79,98
	1280x1024	85	91,10
QuadVGA	1280x960	60	59,7
	1280x960	75	75,23
SXGA+	1400x1050	60	65,32
UXGA	1600x1200	60	75,00
Power Mac G4	640x480	66,6(67)	34,93
	800x600	60	37,90
	1024x768	60	48,40
	1152x870	75	68,68
	1280x960	75	75,00
	1280x1024	60	63,98
PowerBook G4	640x480	60	31,35
	640x480	66,6(67)	34,93
	800x600	60	37,90
	1024x768	60	48,40
	1152x870	75	68,68
	1280x960	75	75,00
	1280x1024	60	63,98
i Mac DV (G3)	1024x768	75	60,00

2 HDMI – frequência alargada

Modos	Resolução	Frequência v. [Hz]	Frequência h. [Hz]
WXGA	1280x768	60	48,36
	1280x768	75	57,60
	1280x768	85	68,630
	1280x720	60	45,00
	1280x800	60	49,702
	1360x768	60	47,72
	1440x900	60	55,935
	1680x1050	60	65,290

3 HDMI – sinal de vídeo

Modos	Resolução	Frequência v. [Hz]	Frequência h. [Hz]
Para TWN/USA SKU			
480i (NTSC)	720x480(1440x480)	59,94(29,97)	15,734
480p (NTSC)	720x480	59,94	31,47
720p (NTSC)	1280x720	60	45,00
1080i (NTSC)	1920x1080	60(30)	33,75
1080p (NTSC)	1920x1080	60	67,50
Para EMEA SKU			
576i (PAL)	720x576(1440x576)	50(25)	15,625
576p (PAL)	720x576	50	31,25

720p (PAL)	1280x720	50	37,5
1080i (PAL)	1920x1080	50(25)	28,13
1080p (PAL)	1920x1080	50	56,25
Intervalo de varrimento na horizontal:		15k - 92 kHz	
Intervalo de varrimento na vertical:		50k - 85 Hz	

Regulamentos e normas de segurança

Aviso da FCC

Este dispositivo foi testado e é compatível com os limites estipulados para um dispositivo digital de Classe B, de acordo com o Artigo 15° das Regras da FCC. Estes limites foram concebidos para proporcionar uma razoável protecção contra interferências prejudiciais na instalação doméstica. Este dispositivo cria, utiliza e pode emitir energia de radiofrequência e, caso não seja instalado e utilizado segundo as instruções, pode provocar interferências prejudiciais às comunicações via rádio.

No entanto, não existe qualquer garantia de que a interferência não se manifestará numa determinada instalação. Se este dispositivo causar interferências prejudiciais à recepção via rádio ou televisão, o que pode ser determinado desligando e voltando a ligar o aparelho, recomenda-se que o utilizador tente corrigir a interferência adoptando uma ou mais das seguintes medidas:

- Reorientar ou deslocar a antena receptora.
- Aumentar a distância entre o dispositivo e o receptor.
- Ligar o dispositivo a uma saída de um circuito diferente daquele ao qual o receptor está ligado.
- Consultar o fornecedor ou um técnico de rádio/televisão para obter ajuda.

Aviso: Cabos blindados

Todas as ligações a outros dispositivos informáticos devem ser realizadas utilizando cabos blindados de forma a respeitar as regulamentações da FCC

Aviso: Dispositivos periféricos

Apenas os periféricos (dispositivos de entrada/saída, terminais, impressoras, etc.) certificados e compatíveis com os limites da Classe B podem ser ligados a este equipamento. O funcionamento com periféricos não certificados resultará provavelmente em interferências na recepção de rádio e televisão.

Atenção

As alterações não expressamente aprovadas pelo fabricante podem anular a autoridade do utilizador, que é concedida pela Federal Communications Commission, para operar este dispositivo.

Condições de funcionamento

Este dispositivo está conforme ao Artigo 15° das Regras da FCC. O seu funcionamento está sujeito às duas condições seguintes: (1) este dispositivo não pode provocar interferências prejudiciais, e (2) este dispositivo deve aceitar qualquer interferência recebida, incluindo interferências que possam provocar um funcionamento indesejado.

Aviso: Utilizadores do Canadá

Este dispositivo digital da Classe B satisfaz os requisitos da norma canadiana ICES-003.

Remarque à l'intention des utilisateurs canadiens

Cet appareil numérique de la classe B est conforme a la norme NMB-003 du Canada.

Canadá — dispositivos de comunicação por rádio de baixa tensão isentos de licença (RSS-210)

a Informação
O funcionamento está sujeito às duas condições seguintes:
1. Este dispositivo não pode causar interferências e
2. Este dispositivo deve aceitar quaisquer interferências, incluindo interferências que possam causar um funcionamento indesejado.

b Funcionamento na banda de 2,4 GHz
Para evitar quaisquer interferências via rádio que afectem o serviço licenciado, este dispositivo deve ser utilizado dentro de casa estando a sua instalação no exterior sujeita a licenciamento.

Declaração de conformidade para os países da UE

A Acer declara que este projector está em conformidade com os requisitos essenciais da Directiva 1999/5/EC da União Europeia e de outras directivas relevantes. (Visite o site http://global.acer.com/support/certificate.htm para obter a documentação completa.)

Compatível com a certificação obrigatória Russa

ME61

Aviso relativo aos dispositivos de rádio

Nota: A informação que se segue, destina-se apenas aos modelos com LAN sem fios e/ou Bluetooth.

Informação geral

Este produto está em conformidade com as normas de radiofrequência e de segurança de qualquer país ou região em que o mesmo tenha sido aprovado para utilização sem fios. Dependendo da configuração, este produto pode ou não incluir dispositivos de rádio sem fios (como, por exemplo, módulos LAN sem fios e/ou Bluetooth). A informação seguinte destina-se aos produtos que incluem tais dispositivos.

União Europeia (EU)

Directiva R&TTE 1999/5/EC tal como atesta a conformidade com as seguintes normas:

- **Artigo 3.1(a) Saúde e segurança**
  - EN60950-1:2001
  - EN50371:2002 (SAR, dispositivo RF geral)
- **Artigo 3.1(b) CEM**
  - EN301 489-1 V1.4.1 (requerimento técnico comum)
  - EN301 489-3 V1.4.1 (para dispositivos de curto alcance)
  - EN301 489-17 V1.2.1 (para equipamento de banda muito larga e HIPETLAN)
- **Artigo 3.2 Utilização do espectro**
  - EN300 220-1 V1.3.1 (para dispositivos de curto alcance, 25~1000MHz, parte 1)
  - EN300 220-2 V2.1.1 (fpara dispositivos de curto alcance, 25~1000MHz, parte 3)
  - EN300 440-2 V1.1.2 (para dispositivos de curto alcance, 1G~20GMHz, parte 2)
  - EN300 328 V1.6.1 (para equipamento de transmissão de dados operando na banda 2,4 GHz ISM
  - EN301 893 V1.2.3 (RLAN 5GHz de alto desempenho)

Lista de países onde estas normas são aplicáveis

Estados-membros da UE em Maio de 2004: Bélgica, Dinamarca, Alemanha, Grécia, Espanha, França, Irlanda, Itália, Luxemburgo, Holanda, Áustria, Portugal, Finlândia, Suécia, Reino Unido, Estónia, Letónia, Lituânia, Polónia, Hungria, República Checa, República Eslovaca, Eslovénia, Chipre e Malta. Utilização permitida nos países que integram a União Europeia e ainda na Noruega, Suíça, Islândia e Listenstaine. Este dispositivo deve ser utilizado de acordo com as regras e limites em vigor no país em questão. Para mais informações, contacte o representante existente no país onde o dispositivo é utilizado.

Acer America Corporation
333 West San Carlos St., San Jose
CA 95110, U. S. A.
Tel : 254-298-4000
Fax : 254-298-4147
www.acer.com

Federal Communications Commission Declaration of Conformity

This device complies with Part 15 of the FCC Rules. Operation is subject to the following two conditions: (1) this device may not cause harmful interference, and (2) this device must accept any interference received, including interference that may cause undesired operation.

The following local Manufacturer / Importer is responsible for this declaration:

Product:	DLP Projector
Model Number:	DSV0801/DNX0802/DNX0806
Machine Type:	P1166/P1266/P1266i/P1270 series
Name of Responsible Party:	Acer America Corporation
Address of Responsible Party:	333 West San Carlos St. San Jose, CA 95110 U. S. A.
Contact Person:	Acer Representative
Phone No.:	254-298-4000
Fax No.:	254-298-4147

Declaration of Conformity

We,

Acer Computer (Shanghai) Limited
3F, No. 168 Xizang medium road, Huangpu District,
Shanghai, China
Contact Person: Mr. Easy Lai
Tel: 886-2-8691-3089 Fax: 886-2-8691-3000
E-mail: easy_lai@acer.com.tw
Hereby declare that:

Product:	**DLP Projector**
Trade Name:	**Acer**
Model Number:	**DSV0801/DNX0802/DNX0806**
Machine Type:	**P1166/P1266/P1266i/P1270 series**

Is compliant with the essential requirements and other relevant provisions of the following EC directives, and that all the necessary steps have been taken and are in force to assure that production units of the same product will continue comply with the requirements.

EMC Directive 2004/108/EC as attested by conformity with the following harmonized standards:

-. EN55022:1998 + A1:2000 + A2:2003, AS/NZS CISPR22:2002, Class B
-. EN55024:1998 + A1:2001 + A2:2003
-. EN61000-3-2:2000, Class A
-. EN61000-3-3:1995 + A1:2001

Low Voltage Directive 2006/95/EC as attested by conformity with the following harmonized standard:

R&TTE Directive 1999/5/EC as attested by conformity with the following harmonized standard:

- Article 3.1(a) Health and Safety
  - EN60950-1:2001
  - EN50371:2002 (SAR, general FR device)
- Article 3.1(b) EMC
  - EN301 489-1 V1.4.1 (common technical requirement)
  - EN301 489-3 V1.4.1 (for short range device)
  - EN301 489-17 V1.2.1 (for widerband data and HIPETLAN equipment)
- Article 3.2 Spectrum Usages
  - EN300 220-1 V1.3.1 (for short range device, 25~1000MHz, part 1)
  - EN300 220-2 V2.1.1 (for short range device, 25~1000MHz, part 3)
  - EN300 440-2 V1.1.2 (for short range device, 1G~20GMHz, part 2)
  - EN300 328 V1.6.1 (for data transmission equipment operating in the 2,4 GHz ISM band
  - EN301 893 V1.2.3 (5GHz high performance RLAN)

Easy Lai

Easy Lai / Director

Acer Computer (Shanghai) Limited