Proiettore Acer

Serie P5271/P5271i/P5271n/ P5390W/P5290
Guida all’uso

Copyright © 2009. Acer Incorporated.
Tutti i diritti riservati.

Guida all'uso Proiettore Acer serie P5271/P5271i/P5271n/P5390W/P5290
Prima pubblicazione: 06/2009

Le informazioni riportate nella presente pubblicazione sono passibili di modifica senza obbligo alcuno di preavviso o notifica di tali alterazioni o revisioni. Tali modifiche saranno inserite nelle nuove edizioni del manuale o in pubblicazioni e documenti supplementari. Questa società non si assume alcuna responsabilità né offre garanzie - esplicite o implicite – nei confronti del contenuto del presente scritto e in particolare non concede garanzie di commerciabilità o idoneità a scopi specifici.

Trascrivere nello spazio sottostante i dati su numero modello, numero di serie, data e luogo di acquisto. Il numero di serie e di modello vengono registrati sulla targhetta attaccata sul computer. Tutta la corrispondenza avente per oggetto il computer deve includere il numero di serie e di modello e le informazioni sull'acquisto.

È severamente vietato riprodurre, memorizzare in un sistema di recupero o trasmettere parti di questa pubblicazione, in qualsiasi forma o con qualsiasi mezzo, elettronico, meccanico, fotocopie, registrazioni o altro, senza la previa autorizzazione scritta della Acer Incorporated.

Proiettore Acer Serie P5271/P5271i/P5271n/P5390W/P5290

Numero modello: _____

Numero di serie: _____

Data di acquisto: _____

Luogo di acquisto: _____

Acer ed il logo Acer sono marchi di fabbrica registrati della Acer Incorporated. I nomi di prodotti o marchi di fabbrica di altre aziende sono qui utilizzati solamente a scopo identificativo e sono di proprietà delle loro rispettive aziende.

"HDMI™, il logo HDMI e High-Definition Multimedia Interface sono marchi di fabbrica o marchi registrati di HDMI Licensing LLC."

Informazioni per la sicurezza ed in comfort

Leggere con attenzione queste istruzioni. Conservare questo documento per riferimenti futuri. Attenersi a tutte le avvertenze ed istruzioni riportate sul prodotto.

Spegnere il prodotto prima della pulizia.

Scollegare questo prodotto dalla presa a muro prima della pulizia. Non utilizzare detergenti liquidi o spray. Per la pulizia utilizzare un panno umido.

Attenzione alle spine quando si scollega il dispositivo

Osservare le seguenti istruzioni quando si collega e si scollega l'alimentazione dall'alimentatore:

- Installare l'alimentatore prima di collegare il cavo d'alimentazione alla presa di corrente CA.
- Scollegare il cavo d'alimentazione prima di rimuovere l'alimentatore dal proiettore.
- Se il sistema è dotato di più sorgenti d'alimentazione, togliere la potenza dal sistema scollegando tutti i cavi d'alimentazione dagli alimentatori.

ATTENZIONE all'accessibilità

Assicurarsi che la presa di corrente a cui è collegato il cavo d'alimentazione sia facilmente accessibile e che si trovi il più vicino possibile all'operatore dell'attrezzatura. Quando è necessario togliere la potenza all'attrezzatura, assicurarsi di scollegare il cavo d'alimentazione dalla presa di corrente elettrica.

Avviso!

- Non utilizzare questo prodotto vicino all'acqua.
- Non collocare questo prodotto su di un carrello, supporto o tavolo. Se il prodotto cade si può danneggiare gravemente.
- Le fessure e le aperture sono servono per la ventilazione e garantire l'affidabilità del funzionamento del prodotto e per prevenirne il surriscaldamento. Queste aperture non devono essere bloccate o coperte. Le aperture non devono mai essere bloccate collocando il prodotto su letti, divani, tappeti, o altre superfici simili.

Questo prodotto non deve mai essere collocato nelle vicinanze o sopra radiatori o bocchette del riscaldamento ad aria, e non deve mai essere installato in strutture ad incasso, salvo che sia fornita l'appropriata ventilazione.

- Non inserire mai oggetti di alcun tipo attraverso le fessure del mobile di questo prodotto poiché potrebbero entrare in contatto con punti in cui sono presenti tensioni pericolose che possono provocare corto circuiti e conseguenti incendi. Non versare mai alcun tipo di liquido sopra o all'interno del prodotto.

- Per evitare danni ai componenti interni e per prevenire la perdita di elettroliti delle batterie, non collocare il prodotto su superfici soggette a vibrazioni.
- Non usare mai in ambienti dedicati allo sport, all'esercizio fisico o altri ambienti soggetti a vibrazioni perché c'è la possibilità che si verifichino ammanchi di corrente inaspettati o danni alle parti rotanti o alla lampada.

Uso della corrente elettrica

- Questo prodotto deve essere fatto funzionare con il tipo d'alimentazione specificato sull'etichetta. In caso di dubbio sul tipo d'alimentazione disponibile, consultare il rivenditore o la compagnia elettrica di zona.
- Non permettere a nulla di appoggiarsi sul cavo d'alimentazione. Non collocare questo prodotto dove il cavo d'alimentazione possa essere calpestato.
- Se con il prodotto è utilizzata una prolunga, assicurarsi che l'amperaggio complessivo delle apparecchiature ad essa collegate non ecceda la portata complessiva della prolunga stessa. Accertarsi inoltre che la potenza nominale complessiva di tutti i prodotti collegati alla presa a muro non ecceda la portata del fusibile.
- Non sovraccaricare le prese di corrente, le prolunghe o le prese elettriche collegando troppi dispositivi. Il carico complessivo del sistema non deve eccedere 80% della potenza nominale del circuito. Se si usano prolunghe, il carico non deve eccedere il 80% della potenza nominale d'input della prolunga.
- L'adattatore CA di questo prodotto è dotato di una spina con messa a terra. Questa spina si adatta solamente a prese con messa a terra. Assicurasi che la presa di corrente abbia la messa a terra prima di inserire la spina dell'adattatore CA. Non inserire la spina in una presa di corrente senza messa a terra. Mettersi in contatto con il proprio elettricista per i dettagli.

Avviso! Il dentello di messa a terra è un requisito di protezione. Usando una presa di corrente che non ha l'appropriata messa a terra, si possono subire scosse elettriche e/o lesioni.

Nota: Il dentello di messa a terra fornisce anche una buona protezione da disturbi imprevisti prodotti da altre attrezzature elettriche che si trovano nelle vicinanze e che possono interferire con le prestazioni di questo prodotto.

- Usare il prodotto solo con il cavo d'alimentazione fornito in dotazione. Se è necessario sostituire il cavo d'alimentazione, assicurarsi che il nuovo cavo d'alimentazione soddisfi i seguenti requisiti: di tipo staccabile, certificato UL/CSA, di tipo SPT-2; potenza nominale minima 7A 125V, approvato VDE o approvazione equivalente, lunghezza massima 4,6 metri (15 piedi).

Riparazione del prodotto

Non tentare di riparare da sé questo prodotto, perché l'apertura o la rimozione delle coperture può esporre a punti di tensione pericolosa e ad altri rischi. Fare riferimento a personale qualificato per tutti i tipi di riparazione.

Scollegare questo prodotto dalla presa a muro e mettersi in contatto con il personale qualificato nei seguenti casi:

- Quando il cavo d'alimentazione o la spina è sfilacciata o danneggiata.
- Se è stato versato del liquido nel prodotto.
- Se il prodotto è stato esposto a pioggia o acqua.
- Se il prodotto è stato fatto cadere oppure se il mobile si è danneggiato.
- Quando il prodotto manifesta un netto cambiamento nelle prestazioni, indicando la necessità di riparazione.
- Se il prodotto non funziona in modo normale quando sono seguite le istruzioni operative.

Nota: Regolare solamente quei controlli che sono descritti nelle istruzioni operative poiché la regolazione impropria di altri controlli può provocare danni, e spesso richiede una notevole mole di lavoro da parte di un tecnico specializzato per ripristinare il prodotto alle condizioni normali.

Avviso! Per ragioni di sicurezza, non usare parti non compatibili quando di aggiungono o sostituiscono i componenti. Consultare il rivenditore per tutti gli acquisti.

Il dispositivo ed i suoi adeguamenti possono contenere parti di piccole dimensioni. Tenerle fuori della portata dei bambini.

Atre informazioni sulla sicurezza

- Non guardare nell'obiettivo del proiettore quando la lampada è accesa. La luce abbagliante può danneggiare gli occhi.
- Prima accendere il proiettore e poi le origini del segnale.
- Non collocare il prodotto nei seguenti ambienti:
  - Spazi confinati o poco ventilati. È necessaria una distanza minima di 50 cm da tutte le pareti per consentire il libero flusso dell'aria attorno al proiettore.
  - Luoghi dove le temperature possono diventare eccessivamente alte, come all'interno di un'automobile con i finestrini chiusi.
  - Luoghi dove l'umidità eccessiva, la polvere o il fumo delle sigarette può contaminare i componenti ottici, accorciando la durata del prodotto e scurendo l'immagine.
  - Luoghi vicini ad allarmi antincendio.
  - Luoghi con una temperatura d'ambiente superiore a 40 °C/104 °F.
  - Luoghi dove l'altitudine è superiore a 10.000 piedi (ca. 3.000 m).
- Scollegare immediatamente se c'è qualcosa che non va col proiettore. Non usare se il proiettore emette fumo, strani rumori o strani odori.

Diversamente si possono provocare incendi o scosse elettriche. In questo caso, scollegare immediatamente la spina e mettersi in contatto con il rivenditore.

- Non continuare ad usare il prodotto se è stato fatto cadere oppure se è rotto. In questo caso mettersi in contatto con il rivenditore e fare ispezionare il prodotto.
- Non rivolgere l'obiettivo verso il sole. Diversamente si possono provocare incendi.
- Quando si spegne il proiettore, assicurarsi che il ciclo di raffreddamento sia completato prima di scollegare l'alimentazione.
- Non spegnere improvvisamente il proiettore o scollegare il cavo d'alimentazione durante il funzionamento. Diversamente si possono provocare rotture, incendio, scosse elettriche o altri problemi. Il modo migliore è attendere che la ventolina si fermi prima di togliere l'alimentazione.
- Non toccare la griglia da dove fuoriesce l'aria, né la piastra inferiore perché diventano molto calde.
- Pulire frequentemente il filtro dell'aria, se presente. La temperatura interna può alzarsi e provocare danni quando il filtro dell'aria/fessure di ventilazione sono ostruite da polvere o sporcizia.
- Non guardare direttamente all'interno della griglia da dove fuoriesce l'aria mentre il proiettore è in funzione. Diversamente si possono subire lesioni agli occhi.
- Aprire o rimuovere sempre il coperchio dell'obiettivo quando il proiettore è acceso.
- Non bloccare l'obiettivo del proiettore con alcun oggetto quando il proiettore è in funzione, perché l'oggetto potrebbe scaldarsi e deformarsi e perfino incendiarsi. Per spegnere temporaneamente la lampada, premere il tasto HIDE sul telecomando.
- La lampada diventa estremamente calda durante il funzionamento. Consentire al proiettore di raffreddarsi per almeno 45 minuti prima di rimuovere il gruppo della lampada ed eseguire la sostituzione.
- Non usare le lampade oltre la loro durata stimata. Diversamente, in arre occasioni, se ne può provocare la rottura.
- Non sostituire mai il gruppo della lampada o qualsiasi componente elettronico se il proiettore non è scollegato dalla presa di corrente.
- Il prodotto rileva automaticamente la durata della lampada. Assicurarsi di cambiare la lampada quando il prodotto mostra il messaggio d'avviso.
- Permettere all'unità di raffreddarsi quando si sostituisce la lampada, ed attenersi a tutte le istruzioni sulla sostituzione.
- Ripristinare la funzione "Ripristino ore lampadina" nel menu OSD "Gestione" dopo avere sostituito il modulo della lampada.
- Non tentare di smontare questo proiettore. All'interno sono presenti alte tensioni che possono provare lesioni. L'unica parte sostituibile dall'utente è la lampada che ha il suo coperchio rimovibile. Fare riferimento solo a personale qualificato per tutti i tipi di riparazione.
- Non collocare il proiettore verticalmente su un lato. Diversamente il proiettore può cadere e provocare danni o lesioni.
- Questo prodotto è capace di visualizzare immagini invertire per installazioni su soffitto. Usare solo i Kit di montaggio su soffitto Acer per montare il proiettore e garantire la sicurezza dell'installazione.

Ambiente operativo per l'uso delle funzioni wireless (optional)

Avviso! Per ragioni di sicurezza, spegnere tutti i dispositivi wireless o di trasmissione radio quando si usa la macchina nelle seguenti condizioni. Questi dispositivi possono includere, senza limitazione: WLAN, Bluetooth e/o 3G.

Ricordarsi di seguire tutte le regolamentazioni in forza nella propria zona, e di spegnere sempre il dispositivo quando il suo uso è proibito, oppure quando può provocare interferenze o pericoli. Usare il dispositivo solo nelle sue normali posizioni operative. Questo dispositivo soddisfa i requisiti sulle esposizioni RF quando è usato in modo normale, e quando sia il dispositivo sia la sua antenna si trovano ad una distanza minima di 1,5 centimetri (5/8 di pollice) dal corpo. Non deve contenere metalli ed il dispositivo deve essere collocato dal corpo alle distanze dette in precedenza.

Per trasmettere i file di dati o i messaggi, questo dispositivo necessita di una connessione di buona qualità alla rete. In alcuni casi, la trasmissione dei file di dati o dei messaggi può essere posposta finché non è disponibile tale connessione.

Assicurarsi di attenersi alle istruzioni riguardo alle distanze finché non è completata la trasmissione.

Parti del dispositivo sono magnetiche. I metalli possono essere attratti dal dispositivo, e le persone che indossano apparecchi acustici non dovrebbero avvicinare il dispositivo all'orecchio con l'apparecchio acustico. Non collocare carte di credito o altri supporti magnetici vicino al dispositivo, perché le informazioni archiviate andrebbero perse.

Apparecchiature mediche

Il funzionamento di tutte le attrezzature a trasmissione radio, includendo i cellulari, può interferire con la funzionalità delle apparecchiature mediche. Consultare un medico o il produttore dell'apparecchiatura medica per determinare se è adeguatamente schermata dalle energie RF esterne, o in caso si abbiano altre domande. Spegnere il dispositivo in istituti ospedalieri quando le indicazioni apposte in queste aree istruiscono a farlo. Gli ospedali o le cliniche che possono usare attrezzature che possono essere sensibili alle trasmissioni RF esterne.

Pacemaker. I produttori di pacemaker raccomandano di mantenere una distanza minima di 15,3 centimetri (6 pollici) tra dispositivi senza fili ed il pacemaker per evitare potenziali interferenze col pacemaker. Queste raccomandazioni sono coerenti con le ricerche indipendenti e con le raccomandazioni della Wireless Technology Research. I portatori di pacemaker dovrebbero attenersi a quanto segue:

- Tenere sempre il dispositivo ad una distanza superiore ai 15,3 centimetri (6 pollici) dal pacemaker.
- Non trasportare il dispositivo vicino al pacemaker quando è acceso. Se si sospettano interferenze, spegnere il dispositivo e rimuoverlo.

Apparecchi acustici. Alcuni dispositivi digitali wireless possono interferire con alcuni apparecchi acustici. In caso di interferenze, consultare il fornitore di servizi.

Veicoli

I segnali RF possono influenzare sistemi elettronici dei veicoli, installati in modo inappropriato o non adeguatamente schermati, come il sistema elettronico d'iniezione, il sistema elettronico che previene lo slittamento delle gomme (blocco delle ruote), il sistema elettronico di controllo della velocità ed il sistema di airbag. Per altre informazioni, controllare col produttore del veicolo, o il suo rappresentate, riguardo a tutte le attrezzature che sono state aggiunte. Solo il personale qualificato può riparare il dispositivo o installarlo in un veicolo. Istallazioni o riparazioni eseguite male possono essere pericolose e possono annullare la garanzia applicabile al dispositivo. Controllare regolarmente che tutte le attrezzature wireless del veicolo siano montate e funzionino in modo appropriato. Non immagazzinare o trasportare liquidi infiammabili, gassosi o materiali esplosivi nello stesso scomparto in cui sono riposti il dispositivo, sue parti o accessori. Per i veicoli attrezzati di airbag, ricordarci che gli airbag si gonfiano con grande potenza. Non collocare oggetti, includendo attrezzature sia portatili sia wireless, nella zona di esplosione dell'airbag. Se l'attrezzatura wireless del veicolo è installata in modo inappropriato, e l'airbag si gonfia, si possono subire lesioni gravissime.

L'uso del dispositivo sugli aerei è proibito. Spegnere il dispositivo prima di salire a bordo dell'aereo. L'uso di dispositivi wireless in aereo può essere pericoloso al funzionamento dell'aereo, può disturbare la rete telefonica e può essere illegale.

Ambienti potenzialmente esplosivi

Spegnere il dispositivo quando ci si trova in aree con atmosfera potenzialmente esplosiva ed attenersi a tutte le segnalazioni ed indicazioni. Le atmosfere potenzialmente esplosive includono le aree dove di norma è richiesto di spegnere il motore del veicolo. In queste aree le scintille possono provocare esplosioni o incendi provocando lesioni o anche la morte. Spegnere il dispositivo nelle stazioni di rifornimento vicino alle pompe del carburante. Osservare le istruzioni sull'uso delle attrezzature radio nei depositi, magazzini e zone di distribuzione del carburante, negli impianti chimici o in zone dove sono in corso operazioni di detonazione. Le aree con atmosfera potenzialmente esplosiva sono spesso, ma non sempre, chiaramente segnalate. Includono sottocoperta delle navi, impianti chimici di trasferimento o immagazzinamento, veicoli a gas (come metano e propano) e aree dove l'aria contiene sostanze chimiche oppure particelle come granelli, pulviscolo o polveri metalliche.

Precauzioni per l'ascolto

Attenersi alle istruzioni che seguono per proteggere l'udito.

- Aumentare gradatamente il volume finché si sente in modo chiaro e confortevole.
- Non aumentarlo finché le orecchie non si sono adattate al livello di volume.
- Non ascoltare la musica ad alto volume per periodi prolungati.
- Non alzare il volume per sovrastare i rumori esterni.
- Diminuire il volume se non si riescono a sentire le persone vicine che ci parlano.

Istruzioni sullo smaltimento

Non smaltire questa attrezzatura elettronica nei rifiuti urbani. Per ridurre l'inquinamento ed assicurare la più alta protezione dell'ambiente globale, usare i sistemi di riciclaggio. Per altre informazioni sulle regolamentazioni WEEE (Waste from Electrical and Electronics Equipment) visitare il sito http://www.acer-group.com/public/Sustainability/sustainability01.htm

Avviso sul mercurio

Per i proiettori o prodotti elettronici che contengono uno schermo o monitor LCD/CRT:

"Le lampade contengono mercurio, smaltirle correttamente"

Le lampadine all'interno di questo prodotto contengono mercurio e devono essere riciclate o smaltire in base alle leggi locali, regionali e statali. Per altre informazioni, mettersi in contatto con Electronic Industries Alliance all'indirizzo www.eiae.org. Per informazioni specifiche sulla lampada, vedere www.lamprecycle.org

Per iniziare

Note per l’uso

Sì:

- Spegnere il prodotto prima della pulizia.
- Usare un panno morbido inumidito con un detergente neutro per pulire le coperture.
- Scollegare la spina dalla presa di corrente CA se il prodotto non è usato per periodi prolungati.

No:

- Bloccare le fessure e le aperture sulla copertura designate a fornire la ventilazione.
- Usare detergenti abrasivi, cere o solventi per pulire l’unità.
- Usare l’unità nelle seguenti condizioni:
  - In luoghi estremamente caldi, freddi o umidi.
  - In aree suscettibili a polvere e sporcizia eccessiva.
  - Vicino a qualsiasi apparecchiatura che generi un forte campo magnetico.
  - Collocare alla luce diretta del sole.

Precauzioni

Attenersi a tutte le avvertenze, precauzioni ed istruzioni per la manutenzione raccomandate in questa guida, per massimizzare la durata dell'unità.

Avviso:

- Non guardare nell’obiettivo del proiettore quando la lampada è accesa. La luce abbagliante può danneggiare gli occhi.
- Per ridurre il rischio d’incendi o di scosse elettriche non esporre questo prodotto a pioggia od umidità.
- Non aprire o smontare il prodotto perché si possono subire scosse elettriche.
- Permettere all’unità di raffreddarsi quando si sostituisce la lampada, ed attenersi a tutte le istruzioni sulla sostituzione.
- Questo prodotto rileva automaticamente la durata della lampada. Assicurarsi di cambiare la lampada quando il prodotto mostra i messaggi d’Avvertenza.
- Ripristinare la funzione "Ripristino ore lampadina" nel menu OSD "Gestione" dopo avere sostituito il modulo della lampada.
- Quando si spegne il proiettore, assicurarsi che il ciclo di raffreddamento sia completato prima di scollegare l’alimentazione.
- Accendere prima il proiettore e poi le origini del segnale.
- Non usare il coperchio obiettivo quando il proiettore è in funzione.
- Quando la lampada raggiunge il termine della sua durata si brucerà, facendo il rumore di un forte scoppio. In questo caso, il proiettore non si riaccenderà finché non è stata sostituita la lampada. Per sostituire la lampada attenersi alla procedura descritta nella sezione "Sostituzione della lampada".

Contenuti

Informazioni per la sicurezza ed in comfort iii

Per iniziare x

Note per l'uso x

Precauzioni x

Introduzione 1

Caratteristiche del prodotto 1

Contenuto della confezione 2

Panoramica del proiettore 3

Veduta del proiettore 3

Pannello di controllo 5

Layout del telecomando 6

Preparazione 9

Collegamento del proiettore 9

Collegamento del proiettore per la funzione wireless 10

Accensione/Spegnimento del proiettore 11

Accensione del proiettore 11

Spegnimento del proiettore 12

Regolazione dell'immagine proiettata 13

Regolazione dell'altezza dell'immagine proiettata 13

Come ottimizzare le dimensioni dell'immagine e la distanza 14

Come ottenere le dimensioni preferite per l'immagine regolando la distanza e lo zoom 18

Come ottenere le dimensioni preferite per l'immagine regolando il dispositivo di spostamento dell'obiettivo22

Controlli utente 27

Menu di installazione 27

Tecnologia Acer Empowering 28

Menu OSD (Onscreen Display) 29

Colore 30

Immagine 31

Gestione 34

Impostazione 34

Audio 37
Timer 38
Lingua 38
Appendici 39
Risoluzione dei problemi 39
Elenco di definizione dei LED e degli allarmi 43
Sostituzione della lampada 44
Installazione su soffitto 45
Specifiche 48
Modalità compatibili 50
Normative ed avvisi sulla sicurezza 54

Introduzione

Caratteristiche del prodotto

Questo prodotto un proiettore Single Chip DLP®. Le eccezionali caratteristiche includono:

- Tecnologia DLP®
- P5271/P5271i/P5271n/P5290: Risoluzione originale XGA 1024 x 768
  P5390W: Risoluzione originale WXGA 1280 x 800
  Rapporto proporzioni 4:3 / 16:9 supportato (P5271/P5271i/P5271n/P5290)
  Rapporto proporzioni supportato: Pieno/4:3/16:9/L.Box (P5390W)
- Regolazione manuale dello spostamento dell'obiettivo
- La tecnologia Acer ColorBoost restituisce i colori reali della natura, per immagini vivaci e realistiche
- Alto rapporto di contrasto e luminosità
- Modalità di schermo versatili (Luminoso, Presentazione, Standard, Video, Utente) permettono le prestazioni ottimali in ogni situazione
- Compatibile NTSC / PAL / SECAM e supporto HDTV (720p, 1080i, 1080p)
- Il design della lampada a caricamento dall'alto permette la facilità di sostituzione
- Il basso consumo energetico e la modalità economica (ECO) allungano la durata della lampada
- Acer EcoProjection Technology fornisce un approccio intelligente al risparmio energetico e al miglioramento dell'efficienza fisica
- Il tasto Empowering rivela le utilità Acer Empowering Technology (Acer eView, eTimer, eOpening, ePower Management) per una facile regolazione delle impostazioni
- Attrezzato con collegamenti HDMI™ che supportano HDCP
- La correzione digitale avanzata della distorsione ottimizza le presentazioni
- Menu su schermo (OSD) multilingue
- Telecomando completo di tutte le funzioni
- L'obiettivo con messa a fuoco manuale ingrandisce fino a 1,6x (P5271/P5271i/P5271n/P5290/P5390W)
- Zoom digitale 2x e funzione di spostamento panoramica
- Compatibile con i sistemi operativi Microsoft® Windows® 2000, XP, Vista®
- Regolazione manuale dello spostamento dell'obiettivo

Contenuto della confezione

Questo proiettore ha in dotazione tutti gli elementi mostrati di seguito. Accertarsi che la confezione sia completa. Mettersi immediatamente in contatto con il rivenditore se manca qualcosa.

Proiettore con coperchio obiettivo

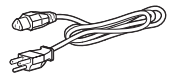

Cavo d'alimentazione

Cavo VGA

Cavo video composito

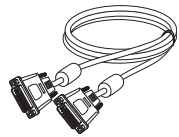

Cavo DVI-D

Carta di sicurezza

2 Guide all'uso
(CD Wireless per P5271i)

#A #B

Telecomando
(#B per P5271i)

2 Guide rapide
(Guida rapida Wireless per la serie P5271i)

2 Batterie

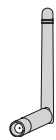

2 Antenne wireless (P5271i)

Custodia

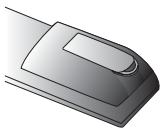

Pacco batteria con unità HandyDrive USB PnS (P5271i)

Panoramica del proiettore

Veduta del proiettore

Lato frontale / superiore

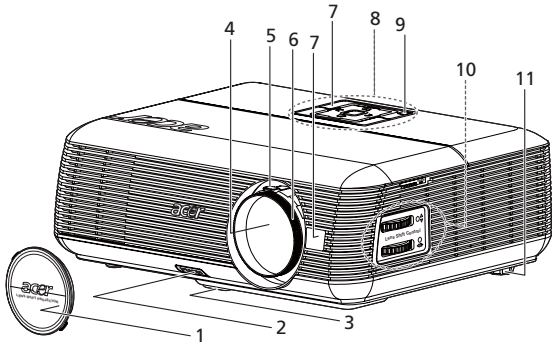

#	Descrizione	#	Descrizione
1	Coperchio obiettivo	7	Ricevitori telecomando
2	Tasto d'elevazione	8	Pannello di controllo
3	Piedino di elevazione	9	Tasto alimentazione
4	Obiettivo zoom	10	Ghiere di controllo spostamento obiettivo
5	Ghiera dello zoom	11	Rotella di regolazione dell'inclinazione
6	Ghiera di messa a fuoco		

Lato posteriore

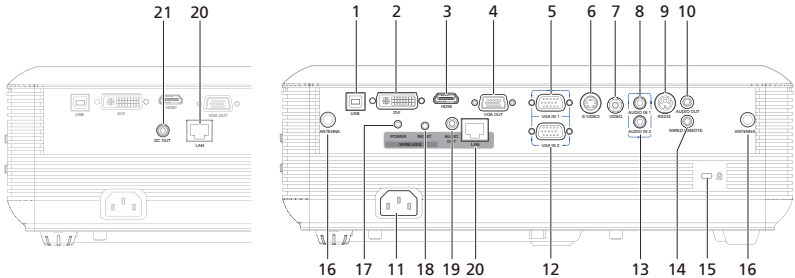

#	Descrizione	#	Descrizione
1	Connettore USB	13	Connettore ingresso audio (VGA IN 2/ DVI)
2	Connettore ingresso DVI-I (per segnale digitale con funzione HDCP)	14	Connettore ingresso telecomando IR cablato
3	Connettore HDMI	15	Attacco protezione Kensington™
4	Connettore a passante d'output monitor (uscita VGA)	Gli elementi che seguono sono solo per P5271i:	
5	Connettore ingresso segnale PC analogico/HDTV/SCART/video componente (VGA IN 1)	16	Antenna
6	Connettore input S-Video	17	LED alimentazione per la modalità wireless
7	Connettore input video composito	18	Tasto di ripristino
8	Connettore ingresso audio (VGA IN 1/ Componente/Composito/S-Video/ HDMI)	19	Connettore uscita audio per wireless
9	Connettore RS232	Gli elementi che seguono sono solo per P5271i e P5271n:	
10	Connettore di uscita audio	20	LAN (porta RJ45 per Ethernet 10/100M)
11	Connettore alimentazione	Gli elementi che seguono sono solo per P5271n:	
12	Connettore ingresso segnale PC analogico/HDTV/SCART/video componente (VGA IN 2)	21	Uscita CC

Pannello di controllo

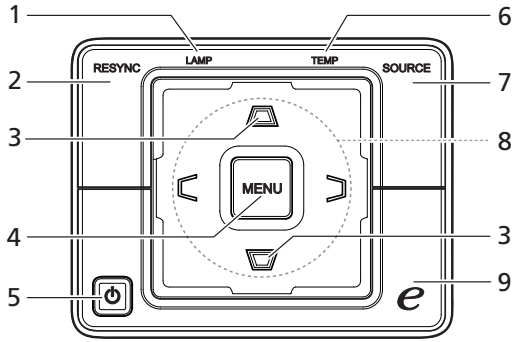

#	Funzione	Descrizione
1	LAMP	LED indicatore lampada
2	RESYNC	Sincronizza automaticamente il proiettore sull'origine d'input.
3	Correzione	Permette di regolare l'immagine per compensare la distorsione dell'immagine provocata dall'inclinazione del proiettore.
4	MENU	• Premere "**MENU**" per visualizzare il menu OSD (On Screen Display), per tornare alla pagina precedente del menu OSD, oppure per uscire dal menu OSD. • Conferma la selezione della voce di menu.
5	Alimentazione	Fare riferimento alla sezione "**Accensione/ spegnimento del proiettore**".
6	TEMP	LED indicatore temperatura
7	SOURCE	Premere "**SOURCE**"per scegliere tra le origini RGB, Component (Componente), S-Video, Composite (Composito), SCART, HDTV and HDMI™.
8	Quattro tasti direzionali e di selezione	Usare ▲ ▼ ◀ ▶ per selezionare le voci o per eseguire le regolazioni delle selezioni.
9	Tasto Empowering	Funzioni esclusive Acer: eOpening, eView, eTimer, ePower Management.

Layout del telecomando

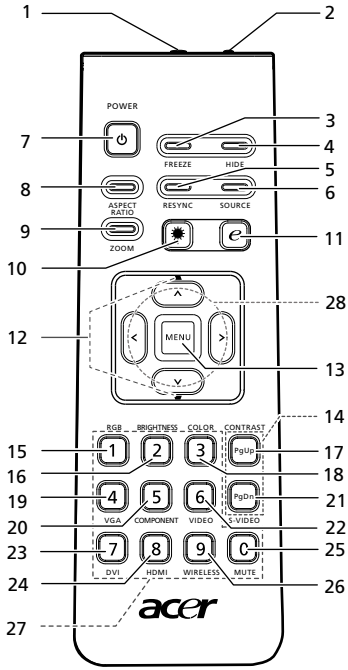

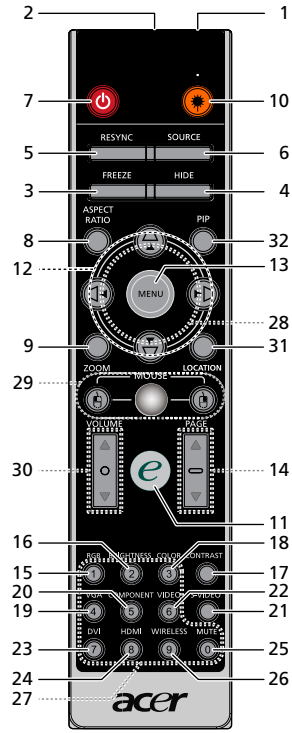

(P5271i)

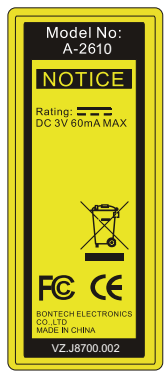

#	Icona	Funzione	Descrizione
1		Trasmettitore infrarossi	Invia i segnali al proiettore.
2(#)		Puntatore laser	Puntare il telecomando allo schermo.
3		FREEZE	Blocca l'immagine su schermo.
4		HIDE	Disattiva temporaneamente il video. Premere "**HIDE**" per nascondere l'immagine, premerlo di nuovo visualizzare l'immagine.
5		RESYNC	Sincronizza automaticamente il proiettore sull'origine d'input.
6		SOURCE	Premere "**SOURCE**" per scegliere tra le origini RGB, Component (Componente), S-Video, Composite (Composito), SCART, HDTV and HDMI™.
7		POWER	Fare riferimento alla sezione "**Accensione/spegnimento del proiettore**".
8		ASPECT RATIO	Per scegliere il rapporto proporzioni desiderato (Auto/4:3/ 16:9)
9		ZOOM	Ingrandisce o riduce lo schermo del proiettore.
10(#)		Tasto Laser	Puntare il telecomando verso l'immagine proiettata e tenere premuto questo tasto per attivare il puntatore laser. Questa funzione non è supportata sul mercato Giapponese.
11		Tasto Empowering	Funzioni esclusive Acer: eOpening, eView, eTimer, ePower Management.
12		KEYSTONE	Permette di regolare l'immagine per compensare la distorsione provocata dall'inclinazione del proiettore (±40 gradi).
13		MENU	• Premere "Menu" per visualizzare il menu OSD (On Screen Display), per tornare alla pagina precedente del menu OSD, oppure per uscire dal menu OSD. • Conferma la selezione della voce di menu.
14		PAGE	Solo per modalità PC. Usare questo tasto per selezionare la pagina successiva o precedente. Questa funzione è disponibile solo quando è eseguito il collegamento al computer usando il cavo USB.
15		RGB	Premere "**RGB**" per l'ottimizzazione dei colori reali.
16		BRIGHTNESS	Premere "**BRIGHTNESS**" per regolare la luminosità dell'immagine.
17		CONTRAST	Usare l'opzione "**CONTRAST**" per controllare la differenza tra le parti più chiare e più scure dell'immagine.
18		COLOR	Premere "**COLOR**" per regolare la temperatura colore dell'immagine.
19		VGA	Premere "**VGA**" per cambiare l'origine del connettore VGA. Questo connettore supporta RGB analogico, YPbPr (480p/ 576p/720p/1080i), YCbCr (480i/576i) e sincronia RGB.
20		COMPONENT	Premere "**COMPONENT**" per cambiare l'origine su video Componente. Questo connettore supporta: YPbPr (480p/ 576p/ 720p/1080i) e YCbCr (480i/576i).
21		S-VIDEO	Per cambiare l'origine su S-Video.
22		VIDEO	Per cambiare l'origine su VIDEO COMPOSITO.
23		DVI	Per cambiare l'origine su DVI-D.
24		HDMI™	Per cambiare l'origine su HDMI™. (Per i modelli con il connettore HDMI™)
25		MUTE	Per attivare/disattivare l'audio.

#	Icona	Funzione	Descrizione
26(*)		WIRELESS	Premere "WIRELESS" per visualizzare l'immagine trasmessa via radio dal PC al proiettore usando l'utilità "Acer eProjection Management". (Per modello wireless)
27		Tastierino numerico 0~9	Premere "**0~9**" per inserire una password nel menu "Sicurezza".
28	^ < > ˅	Quattro tasti direzionali e di selezione	Usare il tasto su, giù, sinistra e destra per selezionare le voci o per eseguire le regolazioni delle selezioni.
29(*)		Clic tasto sinistro / destro del MOUSE	I tasti clic tasto sinistro/destro del mouse si trovano rispettivamente a sinistra e a destra; in tasto centrale funziona come un puntatore multidirezionale. Per abilitare questa funzione, deve essere collegato un cavo USB dal PC al proiettore.
30(*)		VOLUME	Aumenta/diminuisce il volume.
31(*)		LOCATION	Permette di scegliere la posizione del menu sullo schermo.
32		PIP	Nessuna funzione

Nota: "#" L'area del Giappone non è supportata.
"*" Solo per P5271i.

Nota:

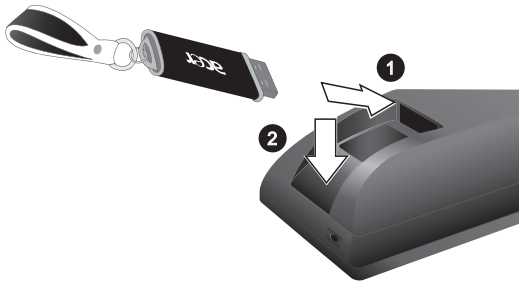

Preparazione

Collegamento del proiettore

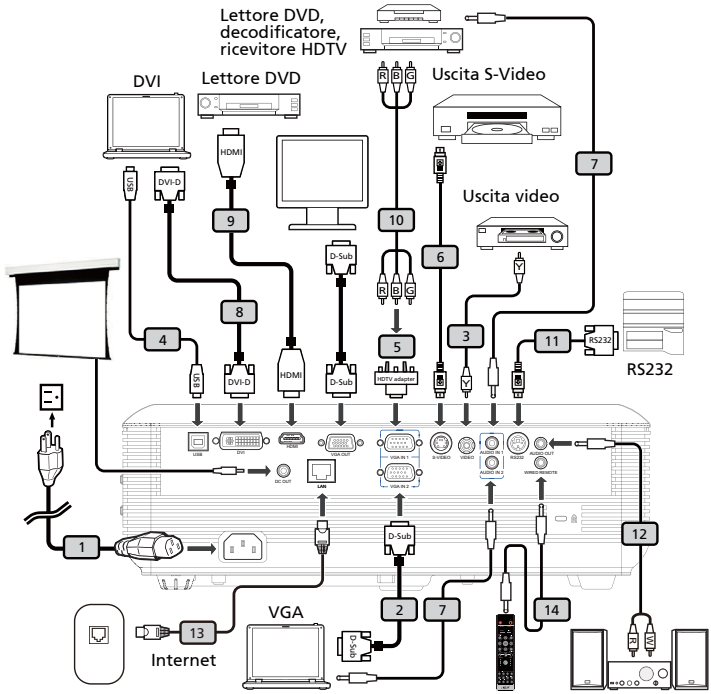

#	Descrizione	#	Descrizione
1	Cavo d'alimentazione	8	Cavo DVI
2	Cavo VGA	9	Cavo HDMI
3	Cavo video composito	10	3 cavo componente RCA
4	Cavo USB	11	Cavo RS232
5	Adattatore VGA a Componente/HDTV	12	Connettore cavo audio/RCA
6	Cavo S-Video	13	Cavo LAN
7	Cavo audio connettore/connettore	14	Connettore cavo audio per telecomando cablato

Nota: Per assicurare che il proiettore funzioni bene con il computer, assicurarsi che la temporizzazione della modalità di visualizzazione sia compatibile col proiettore.

Collegamento del proiettore per la funzione wireless

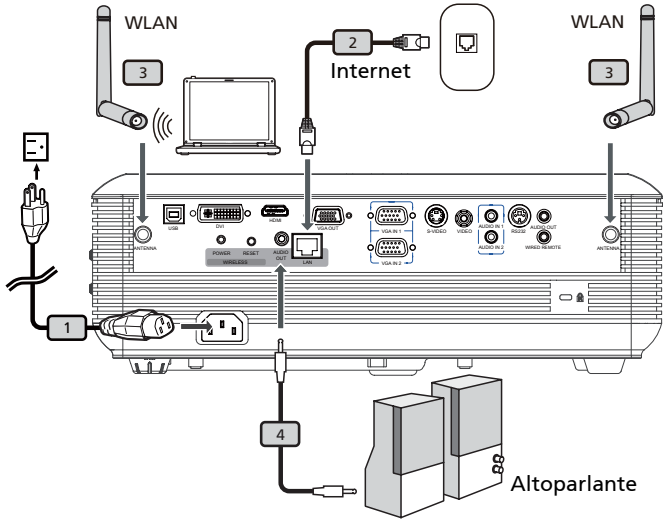

#	Descrizione
1	Cavo d’alimentazione
2	Cavo LAN
3	Antenna
4	Connettore cavo audio

Nota: Solo per P5271i

Accensione/Spegnimento del proiettore

Accensione del proiettore

1 Rimuovere il coperchio dell'obiettivo.(Figura 1)

2 Assicurarsi che il cavo d'alimentazione ed il cavo segnale siano collegati in modo appropriato. Il LED d'indicazione dell'alimentazione lampeggerà di colore rosso.

3 Accendere il proiettore premendo il tasto "**Alimentazione**" del pannello di controllo ed il LED d'indicazione dell'alimentazione diventerà di colore blu. (Figura 2)

4 Accendere l'origine (computer, portatile, lettore video, eccetera). Il proiettore rileva automaticamente l'origine.

- Se lo schermo visualizza icone "Blocco" e "Origine", significa che il proiettore è bloccato su un tipo specifico di origine e che non è rilevato alcun segnale d'input di questo tipo.
- Se lo schermo visualizza il messaggio "Nessun segnale", assicurarsi che i cavi segnale siano collegati in modo corretto.
- Se si collegano più origini al contempo, utilizzare il tasto "Origine" sul pannello di controllo o del telecomando, oppure usare il tasto "Origine diretta" del telecomando, per passare tra i vari input.

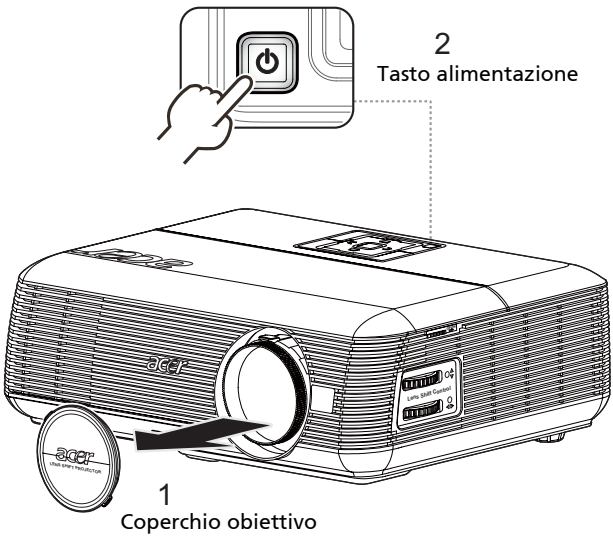

Spegnimento del proiettore

1 Premere il tasto d'alimentazione per spegnere il proiettore. Apparirà questo messaggio: **"Premere di nuovo il tasto d'alimentazione per completare la procedura di spegnimento."** Premere di nuovo il tasto d'alimentazione.

2 Il LED d'indicazione dell'alimentazione diventerà di colore rosso e lampeggerà rapidamente dopo che il proiettore è stato spento e le ventoline continueranno a funzionare per 2 minuti per assicurare che il sistema si raffreddi in modo appropriato.

3 Fintanto che il cavo d'alimentazione resta collegato alla presa di corrente, si può premere il tasto d'alimentazione per riaccendere immediatamente il proiettore durante i 2 minuti della procedura di spegnimento.

4 Una volta che il sistema ha terminato il raffreddamento, il LED d'indicazione dell'alimentazione smetterà di lampeggiare indicando che il proiettore è in modalità di Standby.

5 Non è sicuro scollegare il cavo d'alimentazione.

Indicatore d'avviso:

- **"Surriscaldamento proiettore. La lampada si spegnerà automaticamente tra poco."**
  Questo messaggio indica che il proiettore è surriscaldato. La lampada si spegnerà automaticamente, il proiettore si spegnerà automaticamente ed il LED d'indicazione della temperatura si accenderà di colore rosso. Mettersi in contatto con il proprio rivenditore oppure con il Centro assistenza.
- **"Guasto ventolina. La lampada si spegnerà automaticamente tra poco."**
  Questo messaggio indica che la lampada s'è guastata. La lampada si spegnerà automaticamente, il proiettore si spegnerà automaticamente ed il LED d'indicazione della temperatura lampeggerà. Mettersi in contatto con il proprio rivenditore oppure con il Centro assistenza.

Nota: Ogni volta che il proiettore si spegne automaticamente ed il LED d'indicazione della lampada si accende di colore rosso, mettersi in contatto con il rivenditore locale o con il Centro assistenza.

Regolazione dell’immagine proiettata

Regolazione dell’altezza dell’immagine proiettata

Il proiettore è dotato di un piedino d’elevazione per regolare l’altezza dell’immagine.

Per alzare l’immagine:

1 Premere il tasto di rilascio del piedino d’elevazione. (Figura 1)

2 Alzare l’immagine all’angolazione voluta (Figura 2) e poi rilasciare il tasto per bloccare il piedino d’elevazione in posizione.

3 Usare la rotella di regolazione dell’inclinazione (Figura 3) per regolare l’angolazione.

Per abbassare l’immagine:

1 Premere il tasto di rilascio del piedino d’elevazione. (Figura 1)

2 Abbassare l’immagine all’angolazione voluta (Figura 2) e poi rilasciare il tasto per bloccare il piedino d’elevazione in posizione.

3 Usare la rotella di regolazione dell’inclinazione (Figura 3) per regolare l’angolazione.

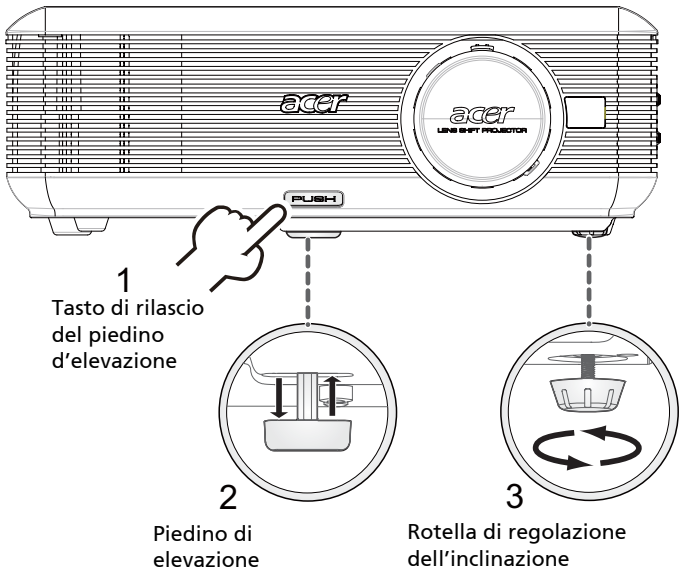

Come ottimizzare le dimensioni dell'immagine e la distanza

Consultare la tabella sotto riportata per trovare le dimensioni ottimali d'immagine che si possono ottenere quando il proiettore è collocato alla distanza desiderata dallo schermo.

- Esempio per P5271/P5271i/P5271n/P5290: Se il proiettore è a 3 metri dallo schermo, è possibile una buona qualità per immagini di dimensioni comprese tra 56 pollici e 91 pollici.

P5271/P5271i/P5271n/P5290

Nota: Come indicato nella figura che segue, è necessario uno spazio di 181 cm in altezza quando il proiettore è a 3 metri di distanza.

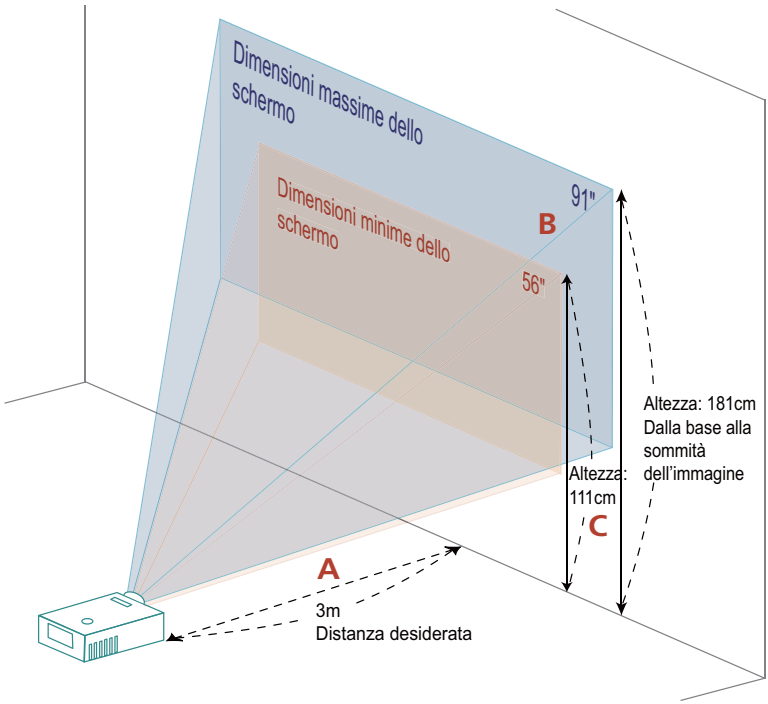

Figura: Distanza fissa con zoom e dimensioni di schermo diverse.

P5271/P5271i/P5271n/P5290

Distanza desiderata (m) <A>	Dimensioni schermo		Parte superiore	Dimensioni schermo		Parte superiore
	(Zoom minimo)			(Zoom massimo)		
	Diagonale (pollici) <B>	L (cm) x H (cm)	Dalla base alla sommità dell'immagine (cm) <C>	Diagonale (pollici) <B>	L (cm) x H (cm)	Dalla base alla sommità dell'immagine (cm) <C>
1,5	28	57 x 43	55	46	93 x 69	90
2	37	76 x 57	74	61	123 x 93	120
2,5	47	95 x 71	92	76	154 x 116	150
3	56	114 x 85	111	91	185 x 139	181
3,5	65	133 x 99	129	106	216 x 162	211
4	75	152 x 114	148	122	247 x 185	241
4,5	84	170 x 128	166	137	278 x 208	271
5	93	189 x 142	185	152	309 x 231	301
6	112	227 x 170	222	182	370 x 278	361
7	130	265 x 199	259	213	432 x 324	421
8	149	303 x 227	295	243	494 x 370	481
9	168	341 x 256	332	273	556 x 417	542
10	186	379 x 284	369	304	617 x 463	602
11	205	417 x 313	406	334	679 x 509	662
12	224	455 x 341	443	365	741 x 556	722

Zoom: 1,6x

- Esempio per P5390W: Se il proiettore è a 3 metri dallo schermo, è possibile una buona qualità per immagini di dimensioni comprese tra 66 pollici e 107 pollici.

P5390W

Nota: Come indicato nella figura che segue, è necessario uno spazio di 180 cm in altezza quando il proiettore è a 3 metri di distanza.

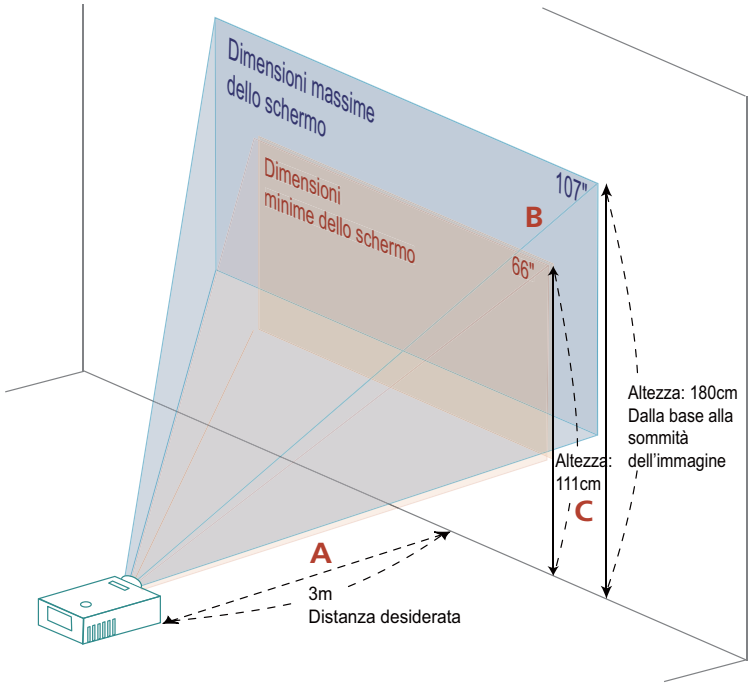

Figura: Distanza fissa con zoom e dimensioni di schermo diverse.

P5390W

Distanza desiderata (m) <A>	Dimensioni schermo		Parte superiore	Dimensioni schermo		Parte superiore
	(Zoom minimo)			(Zoom massimo)		
	Diagonale (pollici) <B>	L (cm) x H (cm)	Dalla base alla sommità dell'immagine (cm) <C>	Diagonale (pollici) <B>	L (cm) x H (cm)	Dalla base alla sommità dell'immagine (cm) <C>
1,5	33	71 x 44	56	54	115 x 72	90
2	44	95x 59	74	71	154x 96	120
2,5	55	118 x 74	93	89	192 x 120	150
3	66	142 x 89	111	107	231 x 144	180
3,5	77	166 x 104	130	125	269 x 168	210
4	88	190 x 118	148	143	308 x 192	240
4,5	99	213 x 133	167	161	346 x 216	270
5	110	237 x 148	185	179	385 x 240	300
6	132	284 x 178	222	214	462 x 288	361
7	154	332 x 207	259	250	538 x 337	421
8	176	379 x 237	296	286	615 x 385	481
9	198	427 x 267	333	321	692 x 433	541
10	220	474 x 296	370	357	769 x 481	601
11	242	521 x 326	407	393	846 x 529	661
12	264	569 x 355	444	429	923 x 577	721

Zoom: 1,6x

Come ottenere le dimensioni preferite per l'immagine regolando la distanza e lo zoom

P5271/P5271i/P5271n/P5290

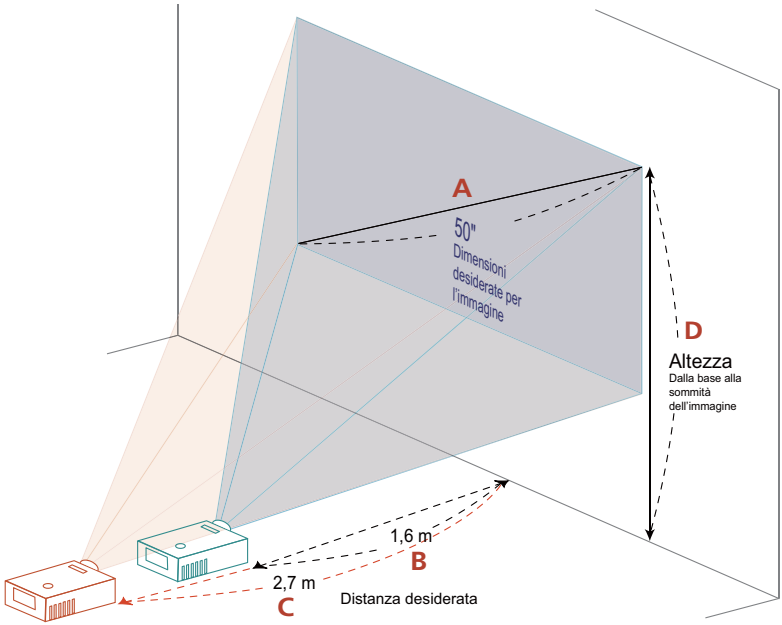

La tabella sotto riportata mostra come ottenere dimensioni preferite per l'immagine regolando o la distanza o la ghiera dello zoom. Ad esempio: Per ottenere un'immagine dalle dimensioni di 50 pollici, collocare il proiettore ad una distanza compresa tra 1,6 metri e 2,7 metri dallo schermo e poi regolare lo zoom.

P5271/P5271i/P5271n/P5290

Dimensioni desiderate per l'immagine		Distanza (m)		Sommità (cm)
Diagonale (pollici) <A>	L (cm) x H (cm)	Zoom massimo <B>	Zoom minimo <C>	Dalla base alla sommità dell'immagine <D>
30	61 x 46	1,0	1,6	59
40	81 x 61	1,3	2,1	79
50	102 x 76	1,6	2,7	99
60	122 x 91	2,0	3,2	119
70	142 x 107	2,3	3,8	139
80	163 x 122	2,6	4,3	158
90	183 x 137	3,0	4,8	178
100	203 x 152	3,3	5,4	198
120	244 x 183	4,0	6,4	238
150	305 x 229	4,9	8,0	297
180	366 x 274	5,9	9,7	357
200	406 x 305	6,6	10,7	396
250	508 x 381	8,2	13,4	495
300	610 x 457	9,9		594

Zoom: 1,6x

P5390W

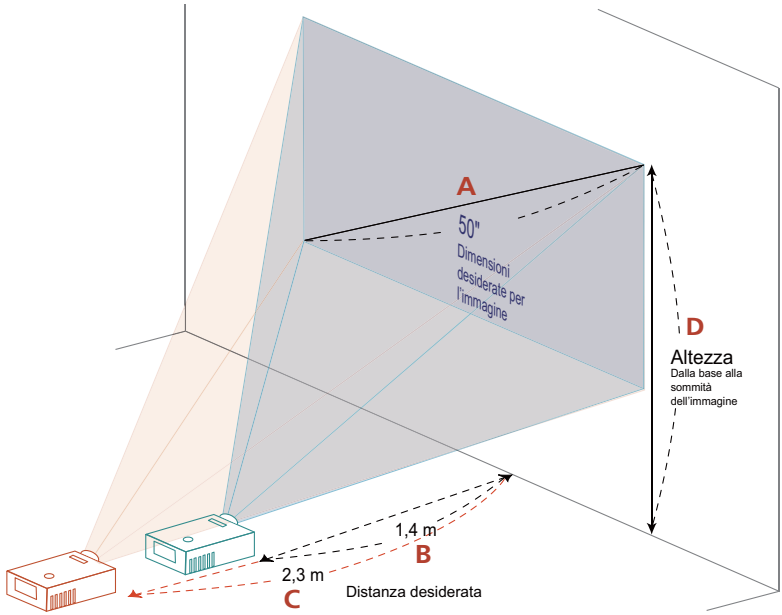

La tabella sotto riportata mostra come ottenere dimensioni preferite per l'immagine regolando o la distanza o la ghiera dello zoom. Ad esempio: Per ottenere un'immagine dalle dimensioni di 50 pollici, collocare il proiettore ad una distanza compresa tra 1,4 metri e 2,3 metri dallo schermo e poi regolare lo zoom.

P5390W

Dimensioni desiderate per l'immagine		Distanza (m)		Sommità (cm)
Diagonale (pollici) <A>	L (cm) x H (cm)	Zoom massimo <B>	Zoom minimo <C>	Dalla base alla sommità dell'immagine <D>
30	65 x 40	0,8	1,4	50
40	86 x 54	1,1	1,8	67
50	108 x 67	1,4	2,3	84
60	129 x 81	1,7	2,7	101
70	151 x 94	2,0	3,2	118
80	172 x 108	2,2	3,6	135
90	194 x 121	2,5	4,1	151
100	215 x 135	2,8	4,5	168
120	258 x 162	3,4	5,5	202
150	323 x 202	4,2	6,8	252
180	388 x 242	5,0	8,2	303
200	431 x 269	5,6	9,1	337
250	538 x 337	7,0	11,4	421
300	646 x 404	8,4		505

Zoom: 1,6x

Come ottenere le dimensioni preferite per l'immagine regolando il dispositivo di spostamento dell'obiettivo

Il proiettore è attrezzato con un dispositivo di spostamento dell'obiettivo per regolare la posizione dell'immagine proiettata verso destra o verso sinistra, oppure verso l'alto o verso il basso senza dover spostare fisicamente il proiettore.

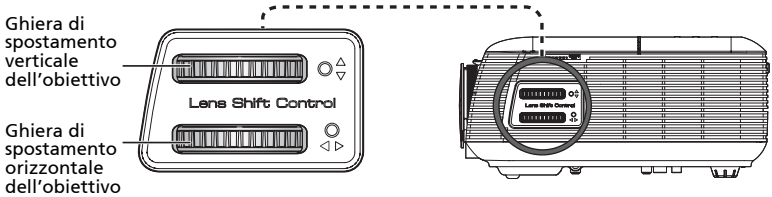

Nota: Le cifre che seguono, in questa sezione, sono solo per riferimento ed hanno valori approssimativi. Le cifre possono essere diverse tra le unità a causa della tolleranza di montaggio.

Regolazione della posizione orizzontale o verticale dell'immagine

P5271/P5271i/P5271n/P5290

La posizione verticale dell'immagine può essere regolata tra il 5% ed il 30% dell'altezza dell'immagine. (Lo scostamento verticale minimo dell'immagine è fissato al 5% dell'altezza dell'immagine sopra il centro dell'obiettivo del proiettore.)
Con l'obiettivo in posizione centrale, la posizione orizzontale dell'immagine può essere regolata verso sinistra o verso destra fino ad un massimo del 30% della larghezza dell'immagine.

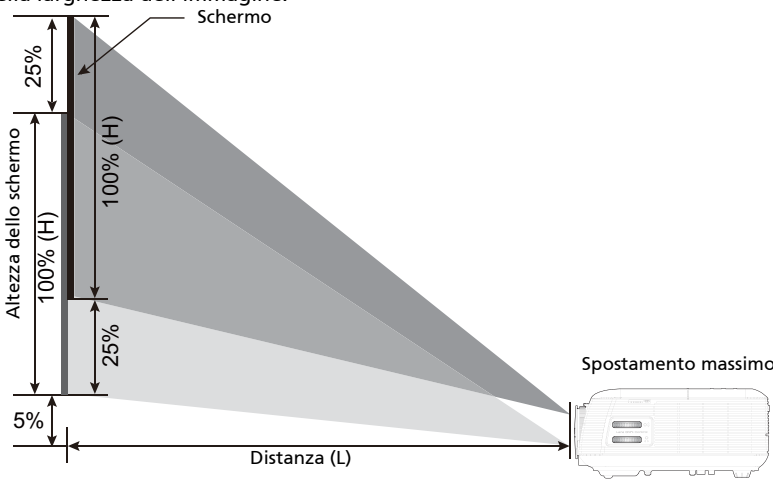

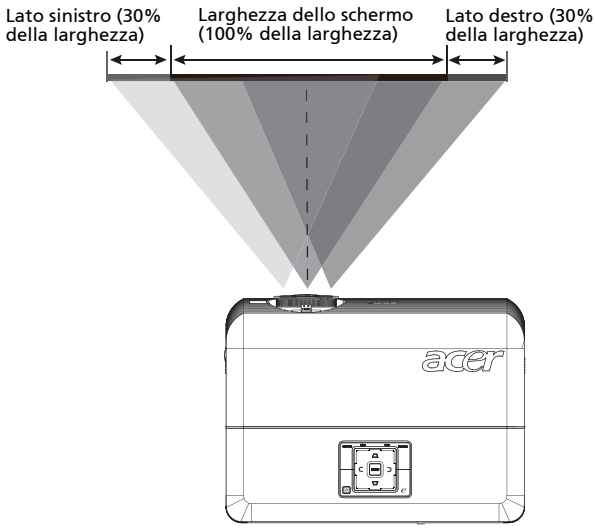

Nota: Lo spostamento verticale (orizzontale) massimo dell'immagine può essere limitato dalla posizione orizzontale (verticale) dell'immagine. Fare riferimento allo schema che segue.

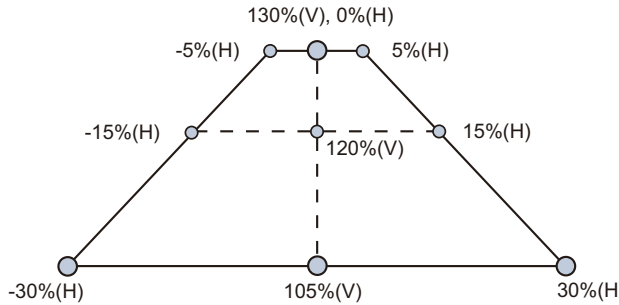

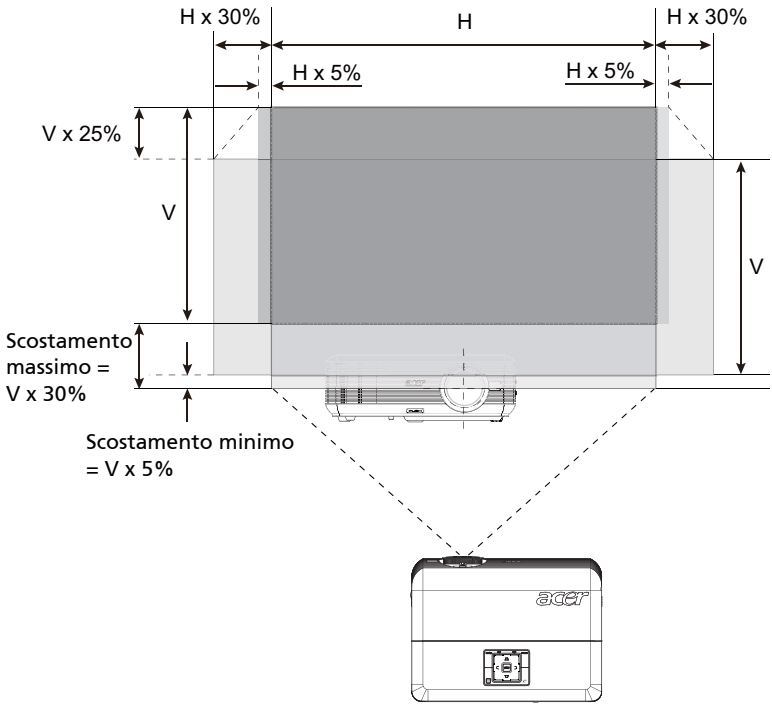

P5390W

La posizione verticale dell'immagine può essere regolata tra il 5% ed il 25% dell'altezza dell'immagine. (Lo scostamento verticale minimo dell'immagine è fissato al 5% dell'altezza dell'immagine sopra il centro dell'obiettivo del proiettore.)

Con l'obiettivo in posizione centrale, la posizione orizzontale dell'immagine può essere regolata verso sinistra o verso destra fino ad un massimo del 15% della larghezza dell'immagine.

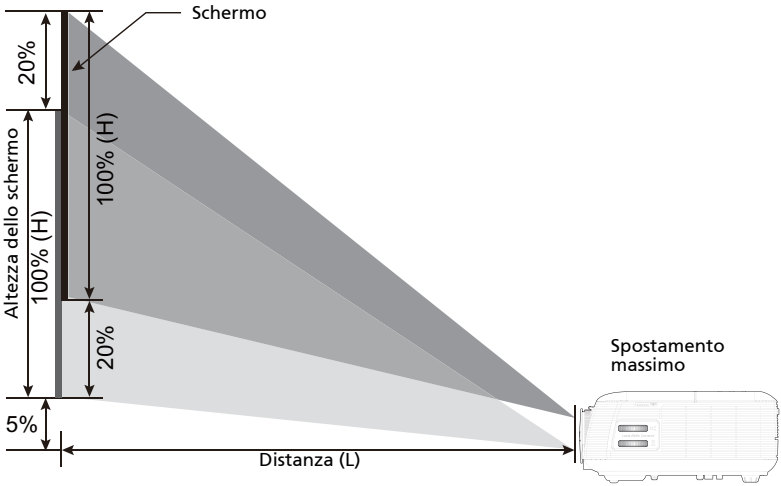

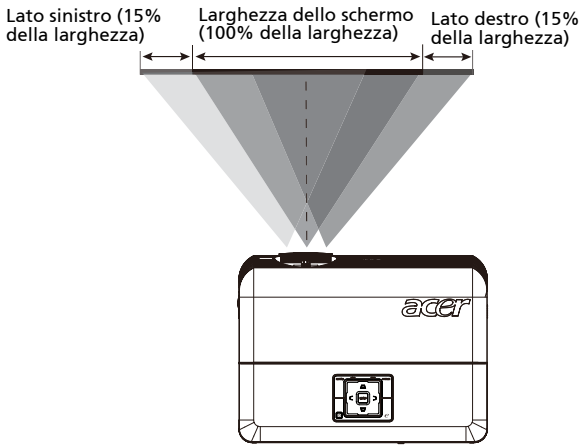

Nota: Lo spostamento verticale (orizzontale) massimo dell'immagine può essere limitato dalla posizione orizzontale (verticale) dell'immagine. Fare riferimento allo schema che segue.

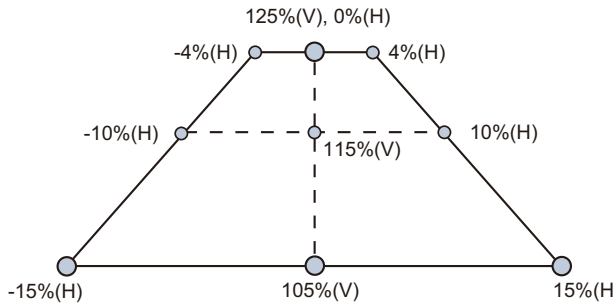

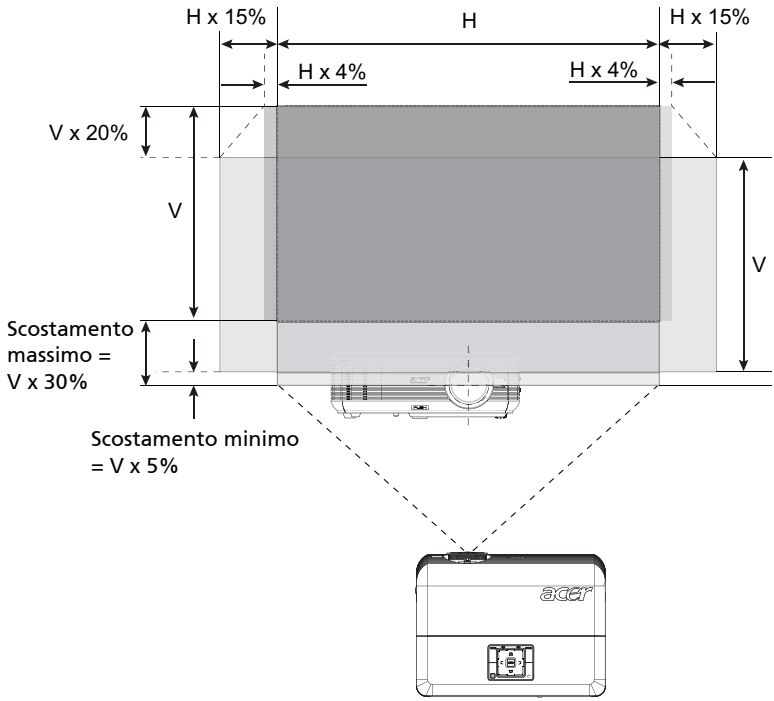

Controlli utente

Menu di installazione

Il menu di installazione fornisce un menu a video (OSD) per l'installazione e la manutenzione del proiettore. Usare il menu a video solo quando viene visualizzato il messaggio "Nessun ingresso segnale".

Le opzioni del menu includono le impostazioni e le regolazioni delle dimensioni dello schermo e della distanza, della messa a fuoco, della correzione della distorsione trapezoidale e molto altro ancora.

1 Accendere il proiettore premendo il pulsante dell'alimentazione sul pad dei comandi.

2 Premere il pulsante menu sul pad dei comandi per lanciare il menu a video per l'installazione e la manutenzione del proiettore.

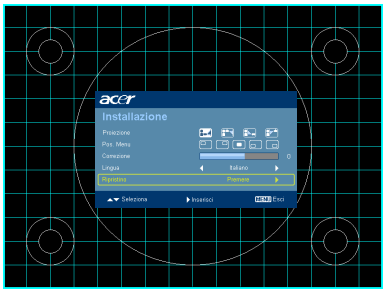

3 Il motivo dello sfondo serve da guida per regolare la calibrazione e le impostazioni di allineamento, come la dimensione dello schermo e la distanza, la messa a fuoco e altro ancora.

4 Il menu di installazione include le seguenti opzioni:

- Metodo di proiezione
- Pos. Menu
- Impostazioni distorsione trapezoidale
- Impostazioni lingua
- Ripristina le impostazioni di fabbrica

Usare le frecce su e giù per selezionare un'opzione, le frecce sinistra e destra per regolare le impostazioni dell'opzione selezionata e la freccia a destra per accedere a un sottomenu per l'impostazione della funzione. Le nuove impostazioni verranno salvate automaticamente all'uscita dal menu.

5 Premere il pulsante del menu quando lo si desidera per uscire dal menu e tornare alla schermata di benvenuto Acer.

Tecnologia Acer Empowering

Tasto Empowering 	Il tasto di potenziamento Acer offre quattro funzioni Acer uniche, "Acer eView Management", "Acer eTimer Management", "Acer eOpening Management" e "Acer ePower Management", rispettivamente. Premere il tasto " " per più di un secondo per visualizzare il menu principale e modificare le funzioni.
Acer eView Management 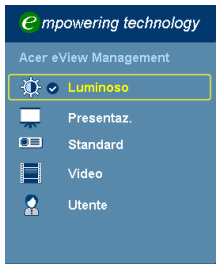 	Premere " " per visualizzare il menu secondario "Acer eView Management". "Acer eView Management" serve per selezionare la modalità di visualizzazione. Fare riferimento alla sezione "Menu OSD" per altri dettagli.
Acer eTimer Management 	Premere " " per visualizzare il menu secondario "Acer eTimer Management". "Acer eTimer Management" fornice la funzione di promemoria per controllo orario delle presentazioni. Fare riferimento alla sezione "Menu OSD" per altri dettagli.
Acer eOpening Management 	Premere " " per visualizzare il menu secondario "Acer eOpening Management". "Acer eOpening Management" consente di cambiare la schermata d'avvio usando un'immagine personale. Fare riferimento alla sezione "Menu OSD" per altri dettagli.
Acer ePower Management 	Premere " " per lanciare "Acer ePower Management". "Acer ePower Management" fornisce all'utente una scorciatoia per risparmiare la vita della lampada e del proiettore. Fare riferimento alla sezione "Menu OSD" per altri dettagli.

Menu OSD (Onscreen Display)

Il proiettore ha un menu OSD multilingue che consente di eseguire le regolazioni dell'immagine e di cambiare una serie di impostazioni.

Uso dei menu OSD

- Premere il tasto **"MENU"** del telecomando o del pannello di controllo per aprire il menu OSD.
- Quando il menu OSD è visualizzato, usare i tasti ▲ ▼ per selezionare qualsiasi voce del menu principale. Dopo avere selezionato la voce voluta nel menu principale, premere ▶ per accedere al menu secondario e regolare la funzione.
- Usare i tasti ▲ ▼ per selezionare la voce desiderata e regolarne le impostazioni usando i ◀ ▶ tasti.
- Selezionare la voce successiva nel menu secondario e regolarla come descritto in precedenza.
- Premere il tasto **"MENU"** del telecomando o il pannello di controllo e lo schermo tornerà al menu principale.
- Premere di nuovo il tasto **"MENU"** del telecomando o del pannello di controllo per uscire dal menu OSD. Il menu OSD si chiuderà ed il proiettore salverà automaticamente le nuove impostazioni.

Colore

Modalità video	Ci sono diverse impostazioni predefinite ottimizzate per vari tipi d'immagine. • Luminoso: Per l'ottimizzazione della luminosità. • Presentaz.: per presentazioni. • Standard: Per l'ambiente comune. • Video: Per eseguire i video in un ambiente luminoso. • Utente: Memorizza le impostazioni dell'utente.
Colore parete	Usare questa funzione per scegliere un colore appropriato in base alla parete. Ci sono diverse scelte, includendo bianco, giallo chiaro, azzurro, rosa, verde scuro. Compensa la deviazione del colore dovuta al colore della parete per mostrare la tonalità corretta dell'immagine.
Luminosità	Regola la luminosità delle immagini. • Premere ◀ per scurire l'immagine. • Premere ▶ per schiarire l'immagine.
Contrasto	Il "contrasto" controlla il grado di differenza tra le parti più chiare e più scure dell'immagine. La regolazione del contrasto modifica la quantità di bianco e di nero dell'immagine. • Premere ◀ per diminuire il contrasto. • Premere ▶ per aumentare il contrasto.
Temp. Colore	Regola la temperatura colore. Con una temperatura più alta lo schermo sembra più freddo; con una temperatura più bassa lo schermo sembra più caldo.
Degamma	Interessa la presentazione di scenari scuri. Con un valore Degamma più alto, gli scenari scuri appaiono più luminosi.
Rosso	Permette di regolare il colore rosso.
Verde	Permette di regolare il colore verde.
Blu	Permette di regolare il colore blu.

Saturazione	Regola un'immagine video da bianco e nero a colori completamente saturi. • Premere ◀ per diminuire la quantità di colore dell'immagine. • Premere ▶ per aumentare la quantità di colore dell'immagine.
Tinta	Regola il bilanciamento dei colori rosso e verde. • Premere ◀ per aumentare la quantità di verde dell'immagine. • Premere ▶ per aumentare la quantità di colore rosso dell'immagine.

Nota: Le funzioni "Saturazione" e "Tinta" non sono supportate in modalità PC o HDMI.

Immagine

Proiezione 	Frontale-Tavolo • È l'impostazione predefinita.
	Frontale-Soffitto • Quando si seleziona questa funzione il proiettore inverte l'immagine per la proiezione da soffitto.
	Posteriore-Tavolo • Quando si seleziona questa funzione, il proiettore inverte l'immagine così da potere eseguire la proiezione dietro uno schermo trasparente.
	Posteriore-Soffitto • Quando si seleziona questa funzione il proiettore inverte e capovolge l'immagine al contempo. Si può eseguire la proiezione dietro uno schermo trasparente con proiezione da soffitto.

Rapporto proporzioni 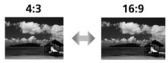	Usare questa funzione per scegliere il rapporto proporzioni desiderato. • Auto: Mantiene il rapporto originale larghezza-altezza e massimizza l'immagine per adattarla ai pixel orizzontali o verticali originali. • Pieno: Ridimensiona l'immagine in larghezza (1280 pixel) ed altezza (800 pixel) per adattarla allo schermo. • 4:3: L'immagine è scalata per adattarsi allo schermo ed è visualizzata usando un rapporto 4:3. • 16:9: L'immagine è scalata per adattarsi alla larghezza dello schermo e l'altezza è regolata per visualizzare l'immagine usando un rapporto 16:9. • L.Box: Mantiene il rapporto proporzioni originale del segnale ed ingrandisce di 1,333 volte.
Correzione	Regola la distorsione dell'immagine provocata dalla proiezione inclinata. (±40 gradi)
Posizione O.	• Premere ◀ per spostare l'immagine verso sinistra. • Premere ▶ per spostare l'immagine verso destra.
Posizione V.	• Premere ◀ per spostare l'immagine verso il basso. • Premere ▶ per spostare l'immagine verso l'alto.
Frequenza	L'opzione "Frequenza" cambia la frequenza d'aggiornamento del proiettore per farla corrispondere a quella della scheda video del computer. Se sullo schermo si presentano delle barre verticali instabili, usare questa funzione per eseguire le regolazioni necessarie.
Allineamento	Sincronizza la temporizzazione del segnale dello proiettore con quella della scheda video. Se l'immagine su schermo è instabile o sfarfalla, usare questa funzione per eseguire la regolazione.
Nitidezza	Permette di regolare la nitidezza dell'immagine. • Premere ◀ per diminuire la nitidezza. • Premere ▶ per aumentare la nitidezza.
3D	Selezionare "Attiva" per abilitare la funzione 3D DLP. • Attiva: Scegliere questa voce quando si usano gli occhiali 3D DLP, schede video Quad Buffer (NVIDIA/ATI…) e file di formato HQFS o DVD con corrispondente lettore software. • Disattiva: Disattiva la modalità 3D.
Sincronia 3D S/D	Se, quando si indossano gli occhiali 3D DLP, si vedono immagini separate o sovrapposte, potrebbe essere necessario eseguire il comando "Inverti" per ottenere la migliore sequenza di corrispondenza sinistra/destra ed le immagini corrette (per 3D DLP).

Nota: Le funzion "Posizione O.", "Posizione V.", "Frequenza" e "Allineamento" non sono supportate in modalità HDMI o Video.

Nota: La funzione "Nitidezza" non è supportata in modalità HDMI o PC.

Nota: "Sincronia 3D S/D" è disponibile solo quando è abilitata la funzione 3D.

Nota: Se, quando si accende il proiettore, la funzione 3D è ancora abilitata, appare un promemoria. Regolare l'impostazione in base alle proprie necessità.

Nota: Per ottenere il corretto effetto 3D sono necessarie impostazioni corrette sul programma applicativo 3D della scheda video .
I lettori software, come Stereoscopic Player e DDD TriDef Media Player supportano i file di formato 3D. Si può scaricare la versione demo di questi due lettori dai seguenti siti:

- Stereoscopic Player: http://www.3dtv.at/Downloads/Index_en.aspx
- DDD TriDef Media Player:
  http://www.tridef.com/download/TriDef-3-D-Experience-4.0.2.html

Avviso: Adesso la modalità di visione 3D è abilitata.

1. Assicurarsi di inviare i segnali 3D corretti e, al contempo, di indossare gli occhiali 3D. Potrebbe essere necessario eseguire la funzione "Inverti" dell'opzione "Sincronia 3D S/D" per ottenere l'immagine corretta.
2. Ricordarsi di disattivare la funzione 3D se non si vogliono vedere le immagini 3D.

Gestione

Modalità ECO	Scegliere "Attiva" per abbassare la potenza della lampada che, di conseguenza, diminuirà il consumo energetico, ridurrà il disturbo ed aumenterà la durata della lampada. Scegliere "Disattiva" per tornare alla modalità normale.
Altitudine elevata	Scegliere "Attiva" per attivare la modalità High Altitude (Altitudine elevata). Fa funzionare continuamente le ventoline alla massima velocità per consentire l'appropriato raffreddamento del proiettore quando ci si trova ad altitudini elevate.
Spegnimento autom.	Il proiettore spegnerà automaticamente quando non c'è l'input del segnale per un intervallo di tempo impostato. (In minuti)
Ore utilizzo lampadina	Visualizza il tempo operativo trascorso (in ore) della lampada.
Promemoria Lamp.	Attivare questa funzione per visualizzare un promemoria per cambiare la lampada 30 ore prima del termine della sua durata utile prevista.
Ripristino ore lampadina	Premere il tasto ▶ e scegliere "Sì" per azzerare (0) il contatore delle ore lampada.

Impostazione

Pos. Menu	Permette di scegliere la posizione del menu sullo schermo.
Blocco origine	Quando la funzione di blocco origine è "disattivata", il proiettore cercherà altri segnali se quello corrente è perso. Quando la funzione di blocco origine è "attivata", "bloccherà" il canale dell'origine corrente prima che sia premuto il tasto "Origine" del telecomando per il canale successivo.

Pantalla de inicio	Usare questa funzione per selezionare la schermata d'avvio desiderata. Se si cambia l'impostazione, le modifiche avranno effetto quando si esce dal menu OSD. • Acer: schermata d'avvio predefinita del proiettore Acer. • Utente: usa un'immagine memorizzata dalla funzione "Acquisizione schermata".
Acquisizione schermata 	Usare questa funzione per personalizzare la schermata d'avvio. Per acquisire l'immagine che si vuole usare come schermata d'avvio, attenersi alle seguenti istruzioni. Avviso: Prima di procedere con la procedura che segue, assicurarsi che la funzione "Correzione" sia impostata sul valore predefinito 0 e che il rapporto proporzioni sia impostato su 4:3. Per i dettagli, fare riferimento alla sezione "Immagine". • Cambiare "pantalla de inicio" dall'impostazione predefinita "Acer" a "Utente". • Premere "Acquisizione schermata" per personalizzare la schermata d'avvio. • Appare una finestra di dialogo che richiede la conferma dell'azione. Scegliere "Sì" per usare l'immagine corrente come schermata d'avvio personalizzata. Le dimensioni dell'immagine acquisita sono comprese all'interno del rettangolo rosso. Scegliere "No" per annullare l'acquisizione schermo ed uscire dal menu OSD (Onscreen Display). • Appare un messaggio che informa che l'acquisizione schermo è in corso. • Quando l'acquisizione schermo è terminata, il messaggio sparisce ed è visualizzata la schermata originale. • La schermata d'avvio personalizzata, come mostrato sotto, si attiva quando c'è un nuovo segnale d'input oppure quando si riavvia il proiettore.
Sottotitoli chiusi	Permette di selezionare la modalità preferita per i sottotitoli tra CC1, CC2, CC3 e CC4, (CC1 visualizza i sottotitoli nella lingua principale della zona). Selezionare "Disattiva" per disattivare la funzione dei sottotitoli. Questa funzione è disponibile solo quando è selezionato un segnale d'ingresso video composito o S-Video input ed il formato del sistema è NTSC. <Nota> Imposta il rapporto dello schermo su 4:3. Questa funzione non è disponibile quando il rapporto è impostato su "16:9" o "Auto".
Sicurezza 	**Sicurezza** Questo proiettore fornisce all'amministratore un'utile funzione di protezione per gestire l'uso del proiettore. Premere ▶ per cambiare l'impostazione "Sicurezza". Se la funzione di protezione è abilitata, è necessario inserire la "Password amministratore" prima di poter cambiare le impostazioni di protezione. • Selezionare "Attiva" per abilitare la funzione di protezione. È necessario inserire la password per poter usare il proiettore. Fare riferimento alla sezione "Password utente" per i dettagli. • Se è selezionata la voce "Disattiva" è possibile accendere il proiettore senza usare la password.

Prespegnimento (Resoconto)
Una volta che la funzione "Sicurezza" è impostata su "Attiva", l'amministratore può impostare la funzione di timeout.

- Premere ◀ o ▶ per selezionare l'intervallo di timeout.
- La portata va da 10 minuti a 990 minuti.
- Allo scadere del tempo, il proiettore chiederà di inserire di nuovo la password.
- L'impostazione predefinita della funzione "Prespegnimento (Resoconto)" è "Disattiva".
- Una volta che è stata abilitata la funzione di protezione, il proiettore chiederà all'utente di inserire la password all'accensione del proiettore. In questa finestra di dialogo è accettato sia l'inserimento di "Password utente", sia l'inserimento di "Password amministratore".

Nota: Questa funzione d'acquisizione schermo è limitata solo al rapporto proporzioni 4:3.
Nota: Per i modelli XGA, per ottenere la migliore qualità dell'immagine desiderata, si suggerisce di impostare il PC sulla risoluzione 1024 x 768 prima di usare questa funzione.
Nota: Per i modelli WXGA, per ottenere la migliore qualità dell'immagine desiderata, si suggerisce di impostare il PC sulla risoluzione 1280 x 800 prima di usare questa funzione.

Password utente

- Premere ▶ per impostare o cambiare il valore di "Password utente".
- Premere i tasti numerici del telecomando per impostare la password e premere "MENU" per confermare.
- Premere ◀ il tasto per eliminare il carattere.
- Inserire la password quando è visualizzato il campo "Conferma password".
- La password deve avere una lunghezza compresa tra 4 e 8 caratteri.
- Se è selezionata la voce "Richiedi la password solo dopo avere inserito il cavo d'alimentazione" ; il proiettore chiederà l'inserimento della password ogni volta che si collega il cavo d'alimentazione al proiettore.
- Se si seleziona "Richiedi sempre la password quando si accende il proiettore" ; l'utente deve inserire la password ogni volta che si accende il proiettore.

Password amministratore
La "Password amministratore" può essere usata sia nella finestra di dialogo "Inserire la password amministratore", sia nella finestra di dialogo "Inserire password" .

- Premere ▶ per cambiare la "Password amministratore".
- L'impostazione predefinita di "Password amministratore" è "1234".

Se ci si scorda la password amministratore, fare come segue per ottenere la password amministratore:

- Usare la "Password universale" unica di 6 cifre che è stampata sulla Carta di sicurezza (controllare la confezione del prodotto). Questa password unica è il numero che sarà accettato dal proiettore in qualsiasi momento, indipendentemente dalla password amministratore.
- Se si perde la Carta di sicurezza ed il numero, mettersi in contatti con un Centro assistenza Acer.

	Sch. avvio con bl.utente • La schermata di avvio con blocco utente è per impostazione predefinita su "Disattiva". Se impostata su "Attiva", gli utenti non possono più cambiare la schermata di avvio, evitando che anche altri possano farlo arbitrariamente. Selezionare "Disattiva" per sbloccare la schermata di avvio.
VGA OUT (Standby)	• L'impostazione predefinita è "Off" (Disattiva). Scegliere "On" (Attiva) per abilitare il collegamento VGA OUT.
Ripristino	• Premere il tasto ▶ e scegliere "Sì" per riportare i parametri di tutti i menu sulle impostazioni predefinite.
Wireless	• Fare riferimento al libretto delle funzioni wireless per i dettagli. (Solo per P5271i)
Schermo automatico	• L'impostazione predefinita è Attiva, il movimento su/giù dello schermo elettronico sarà collegato all'accensione/ spegnimento del proiettore. (Solo per P5271n)
LAN	• L'impostazione predefinita è "Off" (Disattiva). Scegliere "On" (Attiva) per abilitare la connessione LAN. (Solo per P5271i/P5271n)
IP LAN/Maschera	• Identifica l'indirizzo IP o la maschera. (Solo per P5271i/ P5271n)

Audio

Volume	• Premere ◀ per diminuire il volume. • Premere ▶ per aumentare il volume.
Mute	• Scegliere "Attiva" per disattivare il sonoro. • Scegliere "Disattiva" per ripristinare il sonoro.
Volume acceso/spento	• Selezionare questa funzione per regolare il sonoro d'avviso quando si accende /spegne il proiettore.
Volume sveglia	• Selezionare questa funzione per regolare il volume degli avvisi e delle notifiche.

Timer

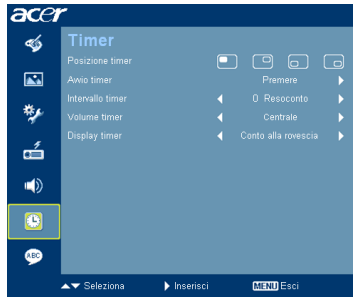

Posizione timer	• Permette di scegliere la posizione del timer sullo schermo.
Avvio timer	• Premere ▶ o avviare o fermare il timer.
Intervallo timer	• Premere ◀ o ▶ per regolare l'intervallo del timer.
Volume timer	• Selezionare questa funzione per regolare il volume della notifica quando la funzione timer è attivata ed il tempo + scaduto.
Display timer	• Premere ◀ o ▶ per scegliere quale modalità timer visualizzare sullo schermo.

Lingua

Lingua	Permette di scegliere il menu OSD multilingue. Usare il tasto ▲ o ▼ per selezionare la lingua di propria preferenza. • Premere ▶ per confermare la selezione.

Appendici

Risoluzione dei problemi

Se si riscontrano problemi con il proiettore Acer, fare riferimento alla seguente guida alla risoluzione dei problemi. Se il problema persiste, mettersi in contatto con il rivenditore locale oppure con il Centro assistenza.

Problemi d'immagine e loro soluzioni

#	Problema	Soluzione
1	Sullo schermo non appare alcuna immagine	• Eseguire i collegamenti come descritto nella sezione "Preparazione". • Assicurarsi che i pin dei connettori non siano piegati o rotti. • Controllare che la lampada del proiettore sia stata installata correttamente. Fare riferimento alla sezione "Pulizia e sostituzione dei filtri antipolvere". • Assicurarsi di avere rimosso il tappo dell'obiettivo e che il proiettore sia acceso.

2	L'immagine è visualizzata parzialmente, in modo scorretto oppure scorre (per PC con Windows 95/98/2000/XP)	• Premere il tasto "RESYNC" del telecomando o del pannello di controllo.
		• Per le immagini visualizzate in modo scorretto:
		  • Aprire "Risorse del computer", aprire il "Panello di controllo" e fare doppio clic sull'icona "Schermo".
		  • Selezionare la scheda "Impostazioni".
		  • Verificare che l'impostazione della risoluzione dello schermo sia inferiore o uguale a UXGA (1600 x 1200).
		  • Fare clic sul pulsante "Proprietà avanzate".
		Se il problema persiste, cambiare il monitor che si sta usando ed attenersi alle fasi che seguono:
		  • Verificare che l'impostazione della risoluzione sia inferiore o uguale a UXGA (1600 x 1200).
		  • Selezionare il pulsante "Cambia" nella scheda "Monitor".
		  • Fare clic su "Mostra tutte le periferiche". Poi selezionare "Schermi standard" nella casella "SP" e scegliere la modalità di risoluzione necessaria nella casella "Modello".
		  • Verificare che l'impostazione della risoluzione del monitor sia inferiore o uguale a UXGA (1600 x 1200).

3	L'immagine è visualizzata parzialmente, in modo scorretto oppure scorre (per notebook)	• Premere il tasto "RESYNC" del telecomando o del pannello di controllo.
		• Per le immagini visualizzate in modo scorretto:
		  • Attenersi alle fasi del punto 2 (di cui sopra) per regolare la risoluzione del computer.
		  • Premere per cambiare le impostazioni d'output. Esempio: [Fn]+[F4], Compaq [Fn]+[F4], Dell [Fn]+[F8], Gateway [Fn]+[F4], IBM [Fn]+[F7], HP [Fn]+[F4], NEC [Fn]+[F3], Toshiba [Fn]+[F5]
		• Se si riscontrano difficoltà mentre si cambiano le risoluzioni, oppure se il monitor si blocca, riavviare tutte le attrezzature ed il proiettore.

4	Lo schermo del computer portatile non visualizza la presentazione.	• Se si usa un portatile con sistema operativo Microsoft® Windows®: Alcuni Notebook possono disattivare il proprio schermo quando è in uso una seconda periferica di visualizzazione. Ciascun portatile ha un modo diverso per riattivare lo schermo. Fare riferimento alla documentazione del proprio computer per ottenere informazioni dettagliate. • Se si usa un portatile con sistema operativo Apple® Mac®: In System Preferences aprire Display e selezionare Video Mirroring "Attiva".
5	L'immagine è instabile o sfuocata.	• Regolare la funzione "Allineamento" per correggerla. Fare riferimento alla sezione "Immagine" per altre informazioni. • Modificare le impostazioni di profondità del colore del computer.
6	L'immagine ha delle barre verticali	• Usare la "Frequenza" per eseguire la regolazione. Fare riferimento alla sezione "Immagine" per altre informazioni. • Controllare e riconfigurare la modalità di visualizzazione della scheda video per assicurarsi che sia compatibile col proiettore.
7	L'immagine è sfuocata	• Assicurarsi di aver rimosso il tappo dell'obiettivo. • Regolare la ghiera della messa a fuoco sull'obiettivo del proiettore. • Assicurarsi che lo schermo di proiezione si trovi ad una distanza compresa tra 4,9 e 32,4 piedi (1,5 e 9,9 metri) (P5271/P5271i/P5271n/P5290) dal proiettore, e ad una distanza compresa tra 4,9 e 27,6 piedi (1,5 e 8,4 metri) (P5390W) dal proiettore. Fare riferimento alla sezione "Collegamento del proiettore per la funzione wireless" per altre informazioni.

8	L'immagine è allungata quando si visualizza un titolo DVD "Widescreen"	Quando si eseguire un DVD codificato con rapporto proporzioni anamorfico o 16:9, potrebbe essere necessario regolare le seguenti impostazioni: • Se si eseguono DVD di formato 4:3, impostare il formato su 4:3 nel menu OSD del proiettore. • Se l'immagine è sempre allungata, sarà anche necessario regolare il rapporto proporzioni. Impostare il formato di visualizzazione del lettore DVD sul rapporto proporzioni 16:9 (widescreen).
9	L'immagine è troppo grande o troppo piccola	• Regolare la leva dello zoom in alto sul proiettore. • Avvicinare o allontanare il proiettore dallo schermo. • Premere il tasto "MENU" del telecomando o del pannello di controllo. Andare su "Immagine --> Rapporto proporzioni" e provare impostazioni diverse.
10	L'immagine ha i lati inclinati	• Se possibile, ricollocare il proiettore così che si trovi al centro dello schermo e sotto la parte inferiore dello schermo. • Premere il tasto "Correzione ⏢ / ⏢ " del telecomando finché i lati sono verticali.
11	L'immagine è invertita	• Selezionare "Immagine --> Proiezione" nel menu OSD e regolare la direzione di proiezione.

Problemi del lettore

#	Condizione	Soluzione
1	Il proiettore non risponde ad alcun comando	Se possibile, spegnere il proiettore e scollegare il cavo d'alimentazione, attendere almeno 30 secondi prima di ricollegare l'alimentazione.
2	La lampada si brucia o emette il rumore di uno scoppio	Quando la lampada raggiunge il termine della sua durata utile, si brucerà e potrebbe emettere il rumore di un forte scoppio. In questo caso, il proiettore non si riaccenderà finché non è stata sostituita la lampada. Attenersi alle istruzioni della sezione "Sostituzione della lampada".

Messaggi OSD

#	Condizione	Promemoria
1	Messaggio	Guasto ventolina – La ventolina di sistema non funziona. Guasto ventolina. La lampada si spegnerà automaticamente tra poco. Surriscaldamento proiettore. – Il proiettore ha ecceduto la temperatura operativa raccomandata e deve essergli consentito di raffreddarsi prima di poterlo usare di nuovo. Controllare anche i filtri antipolvere, se installati. Pulirli nel caso siano intasati. Fare riferimento alla sezione "Pulizia e sostituzione dei filtri antipolvere" per i dettagli. Surriscaldamento proiettore. La lampada si spegnerà automaticamente tra poco. Sostituire la lampada – La lampada sta per raggiungere il limite massimo consentito per l'uso. Prepararsi a sostituirla a breve. La lampada sta per terminare la propria vita di esercizio in funzionamento alla È suggerita la sostituzione!

Elenco di definizione dei LED e degli allarmi

Messaggi dei LED

Messaggio	LED Lampada	LED Temperatura	LED Alimentazione	
	Rosso	Rosso	Rosso	Blu
Standby (il cavo d'alimentazione è collegato)	--	--	V	--
Tasto d'accensione	--	--	--	V
Tentativo lampada	--	--	--	Lampeggiante rapidamente
Spegnimento (procedura di raffreddamento)	--	--	Lampeggiante rapidamente	--
Spegnimento (raffreddamento completato)	--	--	V	--
Errore (guasto termico)	--	V	--	V
Errore (guasto blocco ventolina)	--	Lampeggiante rapidamente	--	V
Errore (rottura lampada)	V	--	--	V
Errore (guasto ruota colore)	Lampeggiante rapidamente	--	--	V

Sostituzione della lampada

Usare un cacciavite per rimuovere le viti dalla copertura e poi estrarre la lampada.

Il proiettore rileva automaticamente la durata della lampada. Sarà visualizzato il messaggio "**La lampada sta per terminare la propria vita di esercizio in funzionamento alla. È suggerita la sostituzione!**" Quando si vede questo messaggio, cambiare il più presto possibile la lampada. Assicurarsi che il proiettore si sia raffreddato per almeno 30 minuti prima di cambiare la lampada.

Avviso: Lo scomparto della lampada è caldo! Permettere all'unità di raffreddarsi prima di sostituire la lampada.

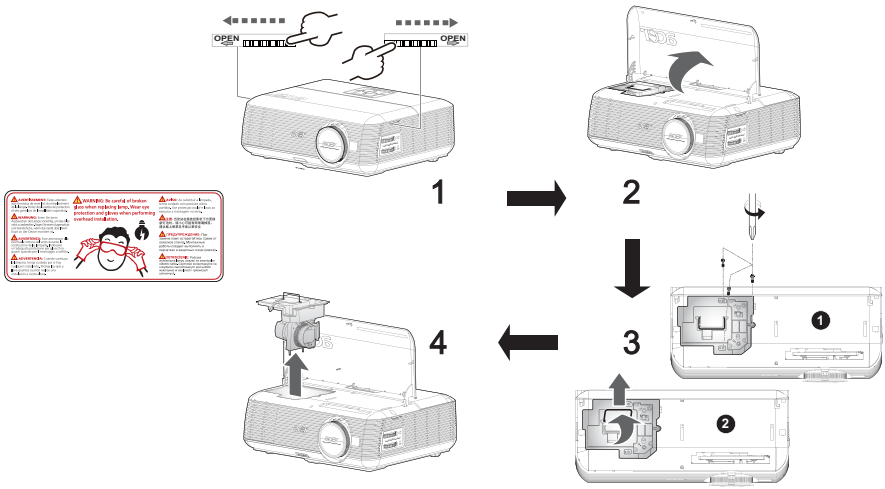

Per cambiare la lampada

1 Spegnere il proiettore premendo il tasto d'alimentazione.
2 Permettere al proiettore di raffreddarsi per almeno 30 minuti.
3 Scollegare il cavo d'alimentazione.
4 Trovare i tasti "APRI" su entrambi i lati del proiettore e premerli contemporaneamente. (Figura 1)
5 Aprire la copertura superiore. (Figura 2)
6 Rimuovere le due viti che fisano il modulo della lampada ❶ e sollevare la barra della lampada ❷. (Figura 3)
7 Estrarre con forza il modulo della lampada. (Figura #4)

Per sostituire il modulo della lampada invertire le fasi precedenti.

Avviso: Per ridurre il rischio di lesioni personali, non far cadere il modulo della lampada e non toccare il bulbo della lampada. Il bulbo può frantumarsi e provocare lesioni se è fatto cadere.

Installazione su soffitto

Attenersi alle fasi che seguono ce si vuole installare il proiettore sul soffitto:

1 Perforare quattro fori in una parte solida e strutturalmente resistente del soffitto, poi fissale la base di montaggio.

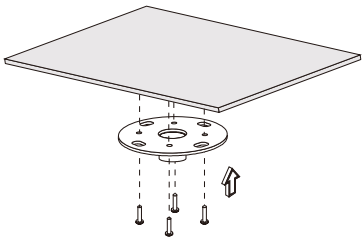

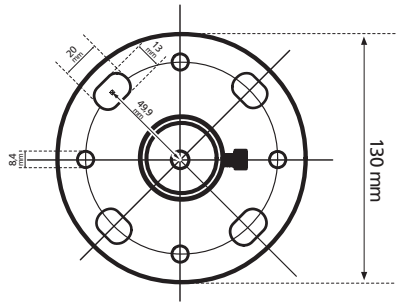

Nota: le viti non sono incluse. Procurarsi le viti appropriate per il proprio tipo di soffitto.

2 Fissare il tubo usando il tipo appropriato di viti cilindriche.

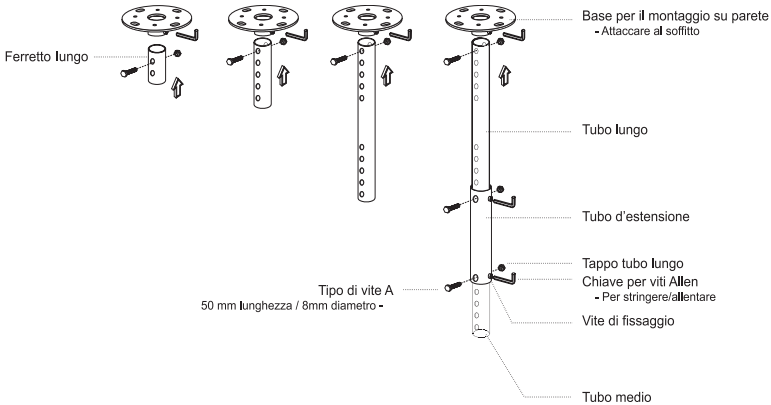

3 Usare il numero appropriato di viti per le dimensioni del proiettore da attaccare al supporto sul soffitto.

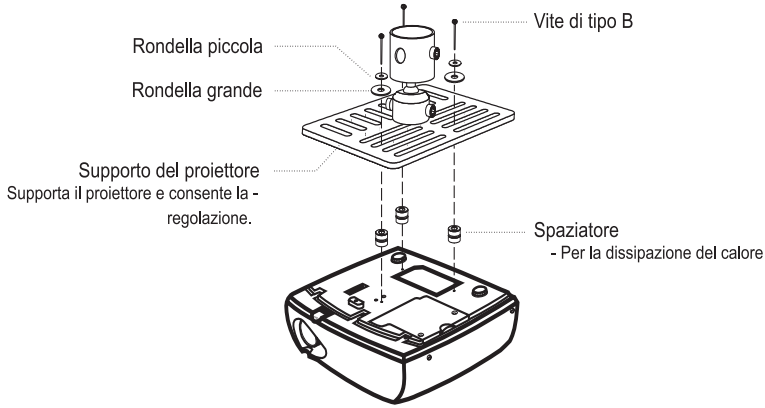

Nota: Si raccomanda di mantenere uno spazio ragionevole tra il supporto ed il proiettore per consentire la dispersione appropriata del calore. Usare due rondelle per dare ulteriore supporto, se si crede sia necessario.

4 Attaccare il supporto la tubo.

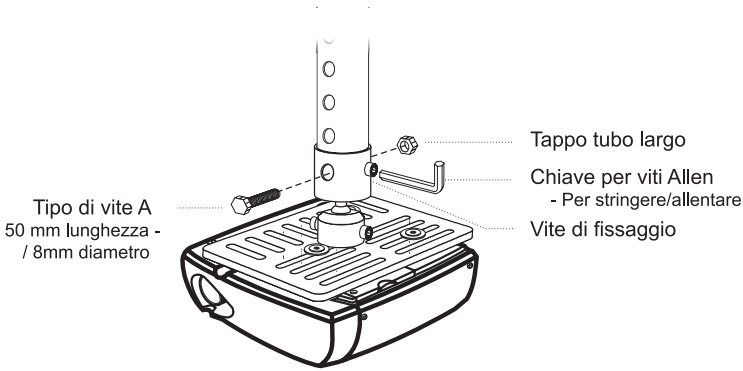

5 Regolare l'angolazione e la posizione come necessario.

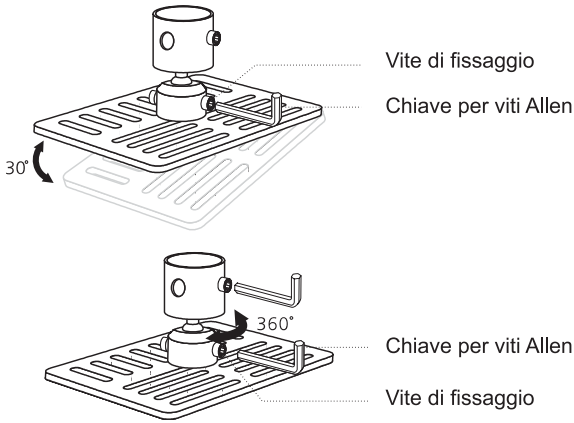

Nota: Nella tabella che segue sono elencati i tipi appropriati di viti e rondelle per ciascun modello. Nella confezione sono incluse viti di diametro da 3 mm.

Modelli	Vite di tipo B		Tipo di rondella	
	Diametro (mm)	Lunghezza (mm)	Grande	Piccola
P5271/P5271i/ P5271n/P5390W/ P5290	3	25	V	V

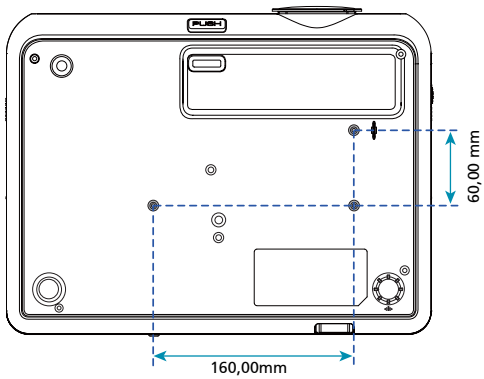

Specifiche

Le specifiche sotto elencate sono soggette a cambiamenti senza preavviso. Fare riferimento alle specifiche pubblicate da Acer per le specifiche finali.

Sistema di proiezione	DLP®
Risoluzione	P5271/P5271i/P5271n/P5290: Originale: XGA (1024 x768), Maximum: UXGA (1600 x 1200), WSXGA+ (1680x1050) P5390W: Originale: WXGA (1280 x 800), Massimo: UXGA (1600 x 1200), WSXGA+ (1680 x 1050)
Compatibilità computer	PC IBM e compatibili, Apple Macintosh, iMac e standard VESA: SXGA, XGA, VGA, SVGA, SXGA+, WXGA, WXGA+, WSXGA+
Compatibilità video	NTSC (3,58/4,43), PAL (B/D/G/H/I/M/N), SECAM (B/D/G/K/K1/L), HDTV (720p, 1080i, 1080P), EDTV (480p, 576p), SDTV (480i, 576i)
Rapporto proporzioni	4:3 (originale), 16:9 (P5271/P5271i/P5271n/P5290) Pieno/4:3/16:9/L.Box (P5390W)
Colori visualizzabili	1,07 miliardi di colori
Obiettivo proiettore	F/ 2,41-3,2, f = 18,39 mm – 29,42 mm, 1,6X obiettivo zoom manuale (P5271/P5271n/P5290/P5390W/P5271i)
Dimensioni dello schermo proiettato (diagonale)	28" (0,71 m) - 300" (7,62 m) (P5271/P5271i/P5271n/P5290) 33" (0,84m) - 300" (7,62 m) (P5390W)
Distanza di proiezione	4.9' (1,5 m) - 32.4' (9,9 m) (P5271/P5271i/P5271n/P5290) 4,9' (1,5m) - 27,6' (8,4m) (P5390W)
Rapporto proiezione	61" @ 2 m (1,62 - 2,64:1) (P5271/P5271i/P5271n/P5290) 71" @ 2 m (1,30 – 2,11:1) (P5390W)
Portata scansione orizzontale	30 k - 100 kHz
Frequenza d'aggiornamento verticale	50 - 120 Hz
Tipo di lampada	P5271/P5271i/P5271n: Lampada 230W sostituibile dall'utente P5290/P5390W: Lampada 280W sostituibile dall'utente
Correzione	± 40°
Audio	Altoparlante interno con output 2 W x 1
Peso	4,5 kg (9,6 lbs.)
Dimensioni (larghezza x profondità x altezza)	341mm x 120mm x 261mm (13,4" x 4,7" x 10,3")
Telecomando	Funzione puntatore laser
Zoom digitale	2X
Alimentazione elettrica	Ingresso CA 100 - 240 V, 50 - 60 Hz
Consumo energetico	P5271: 320 W P5290/P5390W: 380 W P5271i: 325 W
Temperatura operativa	Da 5°C @ 35°C / da 41°F @ 95°F

Connettori I/O	• 1 Connettore alimentazione • 2 Ingressi VGA • 1 Ingresso composito • 1 S-Video • 1 Output VGA • HDMI x1 • 1 DVI-D: con supporto HDCP • 1 Connettore uscita audio • Jack RS232 min dim a 3 pin x 1 • USB x 1: per il controllo da computer remoto **Gli elementi che seguono sono solo per P5271i:** • 2 Antenne wireless • RJ45 x 1 • 1 Uscita audio **Gli elementi che seguono sono solo per P5271n:** • RJ45 x 1 • 1 Connettore CC
Contenuti della confezione standard	• 1 Cavo d'alimentazione CA • 1 Cavo VGA • 1 Cavo DVI-D • 1 Cavo video composito • 1 Telecomando • 2 Batterie (per il telecomando) • 2 Guide all'uso (CD-ROM) (CD Wireless per P5271i) • 2 Guide rapida (Guida rapida Wireless per P5271i) • 1 Scheda di sicurezza • 1 Custodia • 2 Antenne wireless (per P5271i) • 1 Pacco batteria con unità HandyDrive PnS (per P5271i)

* Il design e le specifiche sono soggette a cambiamenti senza preavviso.

Modalità compatibili

A. VGA Analogico

1 VGA analogico – Segnale PC

Modalità	Risoluzione	Frequenza verticale [Hz]	Frequenza orizzontale [KHz]
VGA	640x480	60	31,47
	640x480	72	37,86
	640x480	75	37,50
	640x480	85	43,27
	640x480	119,51	61,60
SVGA	800x600	56	35,20
	800x600	60	37,88
	800x600	72	48,08
	800x600	75	46,88
	800x600	85	53,67
	800x600	119,85	77,20
XGA	1024x768	60	48,36
	1024x768	70	56,48
	1024x768	75	60,02
	1024x768	85	68,67
	1024x768	119,804	98,80
SXGA	1152x864	70	63,80
	1152x864	75	67,50
	1152x864	85	77,10
	1280x1024	60	63,98
	1280x1024	72	77,90
	1280x1024	75	79,98
	1280x1024	85	91,15
QuadVGA	1280x960	60	60,00
	1280x960	75	75,00
SXGA+	1400x1050	60	65,32
UXGA	1600x1200	60	75,00
PowerBook G4	640x480	60	31,50
PowerBook G4	640x480	66,6 (67)	35,00
PowerBook G4	800x600	60	37,88
PowerBook G4	1024x768	60	48,36
PowerBook G4	1152x870	75	68,68
PowerBook G4	1280x960	75	75,20
i Mac DV (G3)	1024x768	75	60,30

2 VGA analogico – Temporizzazione estesa wide

Modalità	Risoluzione	Frequenza verticale [Hz]	Frequenza orizzontale [KHz]
WXGA	1280x768	60	47,78
	1280x768	75	60,29
	1280x768	85	68,63
	1280x720	60	44,80
	1280x800	60	49,60
	1440x900	60	55,90
	1680x1050	60	65,30
	1366x768	60	47,71
	1920x1080	60	66,60
	1024x600	60	37,30

3 VGA analogico – Segnale componente

Modalità	Risoluzione	Frequenza verticale [Hz]	Frequenza orizzontale [KHz]
480p	720x480	59,94	31,47
576p	720x576	50	31,25
720p	1280x720	60	45,00
720p	1280x720	50	37,50
1080i	1920x1080	60 (30)	33,75
1080i	1920x1080	50 (25)	33,75
1080p	1920x1080	60	67,50
1080p	1920x1080	50	56,26

B. DVI Digitale (N/A)

C. HDMI Digitale

1 HDMI – Segnale PC (uguale a DVI)

Modalità	Risoluzione	Frequenza verticale [Hz]	Frequenza orizzontale [KHz]
VGA	640x480	60	31,47
	640x480	72	37,86
	640x480	75	37,50
	640x480	85	43,27
	640x480	119,51	61,61
SVGA	800x600	56	35,20
	800x600	60	37,88
	800x600	72	48,08
	800x600	75	46,88

	800x600	85	53,67
	800x600	119,85	77,20
XGA	1024x768	60	48,36
	1024x768	70	56,48
	1024x768	75	60,02
	1024x768	119,804	98,80
	1152x864	75	67,50
	1152x864	85	77,10
	1280x1024	60	64,00
	1280x1024	72	77,90
	1280x1024	75	79,98
	1280x1024	85	91,15
	1280x960	75	75,00
PowerBook G4	640x480	60	31,50
PowerBook G4	640x480	66,6 (67)	35,00
PowerBook G4	800x600	60	37,88
PowerBook G4	1024x768	60	48,36
PowerBook G4	1152x870	75	68,68
PowerBook G4	1280x960	75	75,20
i Mac DV (G3)	1024x768	75	60,30

2 HDMI – Temporizzazione Wide Extended (uguale a DVI)

Modalità	Risoluzione	Frequenza verticale [Hz]	Frequenza orizzontale [KHz]
WXGA	1280x768	60	47,78
	1280x768	75	60,29
	1280x768	85	68,63
	1280x720	60	44,80
	1280x800	60	49,60
	1440x900	60	55,90
	1680x1050	60	63,30
	1366x768	60	47,71
	1920x1080	60	66,60
	1024x600	60	37,30

3 HDMI – Segnale video

Modalità	Risoluzione	Frequenza verticale [Hz]	Frequenza orizzontale [KHz]
480i	**720x480(1440x480)**	**59,94 (29,97)**	**27,00**
480p	720x480	59,94	31,47
576i	**720x576(1440x576)**	**50 (25)**	**27,00**
576p	720x576	50	31,25
720p	1280x720	60	45,00
720p	1280x720	50	37,50
1080i	1920x1080	60 (30)	33,75
1080i	1920x1080	50 (25)	33,75
1080p	1920x1080	60	67,50
1080p	1920x1080	50	56,26
	Horizontal scan rate:	30k~100kHz	
	Vertical scan rate:	50~120Hz	

Normative ed avvisi sulla sicurezza

AVVISO FCC

Questo dispositivo è stato controllato ed è stato trovato a norma con i limiti di un apparecchio digitale di Classe B, in conformità alla parte 15 delle Normative FCC. Questi limiti sono designati a fornire una protezione ragionevole da interferenze dannose in una installazione residenziale. Questa apparecchiatura genera, impiega e può emettere energia di frequenza radio e, se non è installata ed usata in accordo alle istruzioni date, può provocare interferenze dannose alle comunicazioni radio.

Tuttavia, non esiste la certezza che si possano avere interferenze nel caso di installazioni specifiche. Qualora questa attrezzatura provoca interferenze dannose alla ricezione di segnali radio o televisivi, cosa che può essere determinata spegnendo ed accendendo l'apparecchiatura,
si raccomanda di cercare di correggere il problema ricorrendo ad una delle seguenti misure:

- Riorientare o riposizionare l'antenna di ricezione.
- Aumentare la distanza tra l'attrezzatura ed il ricevitore.
- Collegare l'attrezzatura ad una presa di corrente su di un circuito diverso da quello a cui è collegata l'antenna.
- Consultare il rivenditore o un tecnico specializzato radio / TV per aiuto.

Avviso: Cavi schermati

Tutti i collegamenti ad alti dispositivi di computazione devono essere eseguiti usando cavi schermati per mantenere la conformità con le normative FCC.

Avviso: Periferiche

A questa attrezzatura possono essere collegate solo periferiche (dispostivi d'input/output, terminali, stampanti, eccetera) di cui è certificata la conformità ai limiti della Classe B. L'uso con periferiche non omologate può provocare interferenze alla ricezione radiofonica o televisiva.

Attenzione

Cambiamenti o modifiche non espressamente approvati dal produttore, possono annullare l'autorità all'uso da parte dell'utente di questo dispositivo, che è garantito dalla FCC (Federal Communications Commission).

Condizioni d'uso

Questo prodotto è conforme alla Parte 15 delle Norme FCC. Il funzionamento è soggetto alle seguenti due condizioni: 1) Questo dispositivo non può provocare interferenze dannose, e 2) questo dispositivo deve accettare qualsiasi interferenza ricevuta, incluse le interferenze che potrebbero provocare operazioni indesiderate.

Avviso: Utenti canadesi

Questo apparato di Classe B è conforme alla Normativa canadese ICES-003.

Remarque à l'intention des utilisateurs canadiens

Cet appareil numérique de la classe B est conforme a la norme NMB-003 du Canada.

Canada - Dispositivi di comunicazione radio a bassa potenza esenti licenza (RSS-210)

a Informazioni comuni
Il funzionamento è soggetto alle seguenti due condizioni:
1. Questo dispositivo non può provocare interferenze
2. Questo dispositivo deve accettare qualsiasi interferenza ricevuta, incluse le interferenze che potrebbero provocare operazioni indesiderate.

b Operazioni in banda 2.4 GHz
Per prevenire interferenze radio al servizio fornito n licenza, questo dispositivo deve essere usato all'interno; l'installazione all'esterno è soggetta a licenza.

Dichiarazione di conformità per i Paesi della Comunità Europea

Con il presente documento Acer dichiara che questa serie di proiettori è conforme ai requisiti essenziali e ad altri requisiti relativi della Direttiva 1999/5/EC.

Conforme alle normative Russe sulla certificazione

ME61

Avviso per i dispositivi radio

Nota: Le informazioni che seguono sono solo per i modelli con WLAN e/o Bluetooth.

Generale

Questo prodotto è conforme agli standard sulle frequenze radio e sulla sicurezza di qualsiasi paese o zona in cui l'uso della comunicazione radio è stato approvato. In base alle configurazioni, questo prodotto potrebbe o non potrebbe contenere dispostivi per la comunicazione radio (come moduli WLAN e/o Bluetooth). Le informazioni che seguono sono per prodotti con tali dispositivi.

Unione Europea (UE)

Direttiva R&TTE 1999/5/EC come attestato in conformità con i seguenti standard armonici:

- **Articolo 3.1(a) Salute e Sicurezza**
  - EN60950-1:2001 + A11:2004
  - EN50371:2002
- **Articolo 3.1(b) EMC**
  - EN301 489-1 V1.6.1
  - EN301 489-3 V1.4.1 (Applicabile a set tastiera/mouse wireless non Bluetooth).
  - EN301 489-17 V1.2.1
- **Articolo 3.2 Spettri usati**
  - EN300 440-2 V1.1.2 (Applicabile a set tastiera/mouse wireless non Bluetooth).
  - EN300 328 V1.7.1
  - EN301 893 V1.4.1 (Applicabile a RLAN 5GHz ad alte prestazioni)

Elenco dei paesi soggetti

I membri dell'Unione Europea al Maggio 2004 sono: Belgio, Danimarca, Germania, Grecia, Spagna, Francia, Irlanda, Italia, Lussemburgo, Paesi bassi, Austria, Portogallo, Finlandia, Svezia, Regno Unito, Estonia, Lettonia, Lituania, Polonia, Ungheria, Repubblica Ceca, Repubblica Slovacca, Slovenia, Cipro e Malta. Uso consentito nei paesi dell'Unione Europea, come anche in Norvegia, Svizzera, Islanda e Liechtenstein. Questo dispositivo deve essere usato in stretta osservanza delle normative e delle limitazioni in vigore nel paese d'uso. Per altre informazioni, mettersi in contatto con l'autorità competente del paese d'uso.

Acer America Corporation

333 West San Carlos St., San Jose
CA 95110, U. S. A.
Tel : 254-298-4000
Fax : 254-298-4147
www.acer.com

Federal Communications Commission Declaration of Conformity

This device complies with Part 15 of the FCC Rules. Operation is subject to the following two conditions: (1) this device may not cause harmful interference, and (2) this device must accept any interference received, including interference that may cause undesired operation.

The following local Manufacturer / Importer is responsible for this declaration:

Product:	**DLP Projector**
Model Number:	**DNX0811/DNX0814/DWX0815**
Machine Type:	**P5271/P5271i/P5271n/P5390W/P5290 series**
Name of Responsible Party:	**Acer America Corporation**
Address of Responsible Party:	**333 West San Carlos St. San Jose, CA 95110 U. S. A.**
Contact Person:	**Acer Representative**
Phone No.:	**254-298-4000**
Fax No.:	**254-298-4147**

Acer Incorporated
8F, 88, Sec. 1, Hsin Tai Wu Rd., Hsichih
Taipei Hsien 221, Taiwan

Declaration of Conformity

We,

Acer Incorporated
8F, 88, Sec. 1, Hsin Tai Wu Rd., Hsichih, Taipei Hsien 221, Taiwan
Contact Person: Mr. Easy Lai, e-mail:easy_lai@acer.com.tw

And,

Acer Europe SA
Via Cantonale, Centro Galleria 2 6928 Manno Switzerland

Hereby declare that:

Product:	**Projector**
Trade Name:	**Acer**
Model Number:	**DNX0811/DNX0814/DWX0815**
Machine Type:	**P5271/P5271i/P5271n/P5390W/P5290 series**

Is compliant with the essential requirements and other relevant provisions of the following EC directives, and that all the necessary steps have been taken and are in force to assure that production units of the same product will continue comply with the requirements.

EMC Directive 2004/108/EC as attested by conformity with the following harmonized standards:

-. EN55022, AS/NZS CISPR22, Class B
-. EN55024
-. EN61000-3-2 Class A
-. EN61000-3-3

Low Voltage Directive 2006/95/EC as attested by conformity with the following harmonized standard:

-. EN60950-1: 2001 + A11: 2004

RoHS Directive 2002/95/EC on the Restriction of the Use of certain Hazardous Substances in Electrical and Electronic Equipment

-. The maximum concentration values of the restricted substances by weight in homogenous material are:

Lead	0.1%	Polybrominated Biphenyls (PBB's)	0.1%
Mercury	0.1%	Polybrominated Diphenyl Ethers (PBDE's)	0.1%
Hexavalent Chromium	0.1%	Cadmium	0.01%

Directive 2005/32/EC of the European Parliament and of the Council with regard to Eco-design Requirements.

The standards listed below are applied to the product if built with WLAN module or wireless keyboard and mouse.

R&TTE Directive 1999/5/EC as attested by conformity with the following harmonized standard:

- **Article 3.1(a) Health and Safety**
  - -. EN60950-1
  - -. EN62311

- **Article 3.1(b) EMC**
  - -. EN301 489-1
  - -. EN301 489-17

- **Article 3.2 Spectrum Usages**
  - -. EN300 328
  - -. EN301 893 (Applicable to 5GHz high performance RLAN).

Year to begin affixing CE marking 2009.

Easy Lai

Easy Lai / Manager
Regulation Center, Acer Inc.

Aug. 14, 2009 -
Date